ԲԱՑԱՏՐԱԳԻՐ

Սույն նախագծում մշակված է Երևան քաղաքի «Երևանի աղբահանություն և սանիտարական մաքրում» համայնքային հիմնարկի վարչական շենքի հիմնանորոգման աշխատանքային նախագծի կոնստրուկտորական մասի գծագրերը:

Նախագծի կոնստրուկտորական մասում նախատեսվում է առաջին հարկում գտնվող աղի և ավազի պահեստի թվով 9 հատ սյուների ուժեղացում մետաղական շրջակապով:

Երկրորդ հարկում վարչական մասի առաստաղի համար իրականացվում է մետաղական կմախք ուղղանկյուն խողովակներից, ամրացված գոյություն ունեցող մետաղական ֆերմաներին:

Երկրորդ հարկում վարչական մասը և պահեստը աղի պահեստից առանձնացնելու համար իրականացվում են նոր միջնորմներ՝ երկաթբետոնե միջուկներով և գոտիներով: Միջնորմները իրականացվում են 20սմ և 10սմ հաստությամբ պեմզաբլոկներից՝ ամրանավորված ուղղաձիգ և հորիզոնական ամրաններով, տեղադրված 600մմ քայլով: Բոլոր ուղղաձիգ և հորիզոնական ամրանները խարսխավորվում են համապատասխանաբար երկաթբետոնե սյուների և հեծանների մեջ:

Գոյություն ունեցող արտաքին մետաղական աստիճանավանդակի, արտաքին երկու մուտքերի վերևի մասերում նախատեսվում են հովարներ՝ իրականացված ուղղանկյուն խողովակներից:

Նախագիծը իրականացված է համաձայն ՀՀ-ում գործող շինարարական նորմերի:

Օգտագործված նորմատիվային փաստաթղթերի ցանկ՝

ՀՀՇՆ 53-01-2020 -«Պողպատե կոնստրուկցիաներ»

ՀՀՇՆ 20.04-2020 - «Երկրաշարժադիմացկուն շինարարություն»

ՀՀՇՆ 52-01-2019 - «Բետոնե և երկաթբետոնե կոնստրուկցիաներ»

ՀԻՄՆԱԿԱՆ ԱՇԽԱՏԱՆՔԱՅԻՆ ԳԾԱԳՐԵՐԻ ԱՄՓՈՓԱԳԻՐ

N/N	ԹԵՐԹ	ԱՆՎԱՆՈՒՄԸ	ԷՋԸ
1	2	3	4
1	ԿL-1	ՀԻՄՆԱԿԱՆ ԱՇԽԱՏԱՆՔԱՅԻՆ ԳԾԱԳՐԵՐԻ ԱՄՓՈՓԱԳԻՐ, ԲԱՑԱՏՐԱԳԻՐ	1
2	ԿL-2	ՄԵՏԱՂԱԿԱՆ ԿՄԱԽՔԻ ՏԵՂԱԴՐՈՒՄ ԿԱԽՈՎԻ ԱՌԱՍՏԱՂԻ ՀԱՄԱՐ Մ 1:100	2
3	ԿL-3	ԿՏՐՎԱԾՔ Ա-Ա Մ 1:20, ՆՅՈՒԹԵՐԻ ՄԱՍՆԱԳԻՐ	3
4	ԿL-4	ՈՒԺԵՂԱՑՎՈՂ ՍՅՈՒՆԵՐ-1; 2; 3 Մ 1:20	4
5	ԿL-5	ՆՅՈՒԹԵՐԻ ՄԱՍՆԱԳԻՐ	5
6	ԿL-6	ՆՈՐ ՏԵՂԱԴՐՎՈՂ ՊԵՄԶԱԲԼՈԿԻ ՊԱՏԻ ԱՄՐԱՆԱՎՈՐՈՒՄ Մ 1:150	6
7	ԿL-7	ՓՈՔՐԱՉԱՓ ԲԼՈԿՆԵՐՈՎ ՄԻՋՆՈՐՄՆԵՐԻ ԱՄՐՆԱՎՈՐՄԱՆ ՖՐԱԳՄԵՆՏ	7
8	ԿL-8	1 - 1; 1A - 1A; 1B - 1B 2 - 2; 2A - 2A; 2B - 2B	8
9	ԿL-9	ՓՈՔՐԱՉԱՓ ԲԼՈԿՆԵՐՈՎ ՄԻՋՆՈՐՄՆԵՐԻ ՀԻՄՆԱԿՄԱԽՔԻ ԵՎ ԵՐԿԱԹԲԵՏՈՆԵ ԿՈՆՍՏՐՈՒԿՑԻԱՆԵՐԻ ՄԻԱՑՄԱՆ ՖՐԱԳՄԵՆՏՆԵՐ	9
10	ԿL-10	ՄԵՏԱՂԱԿԱՆ ԷԼԵՄԵՆՏՆԵՐԻ, ՄԱՐԴԱԿՆԵՐԻ ՏԵՂԱԴՐՄԱՆ ՀԱՏԱԿԱԳԻԾ Մ 1:50 (ՀՈՎԱՐ-1)	10
11	ԿL-11	ՏԵՍՔ-1 Մ 1:50 (ՀՈՎԱՐ-1)	11
12	ԿL-12	ԿՏՐՎԱԾՔ Ա-Ա; ՖԵՐՄԱ Ֆ-1 Մ 1:20 (ՀՈՎԱՐ-1)	12
13	ԿL-13	ՆՈՐ ՏԵՂԱԴՐՎՈՂ ԿԱՆԳՆԱԿ-1-Ի ՀԻՄՔ Մ 1:20 ՆՅՈՒԹԵՐԻ ՄԱՍՆԱԳԻՐ (ՀՈՎԱՐ-1)	13
14	ԿL-14	ՆՅՈՒԹԵՐԻ ՄԱՍՆԱԳԻՐ (ՀՈՎԱՐ-1)	14
15	ԿL-15	ՀՈՎԱՐ - 2 Մ 1:20 ՆՅՈՒԹԵՐԻ ՄԱՍՆԱԳԻՐ	15

	ԵՐԵՎԱՆ ՔԱՂԱՔԻ «ԵՐԵՎԱՆԻ ԱՂԲԱՀԱՆՈՒԹՅՈՒՆ ԵՎ ՍԱՆԻՏԱՐԱԿԱՆ ՄԱՔՐՈՒՄ» ՀԱՄԱՅՆՔԱՅԻՆ ՀԻՄՆԱՐԿԻ ՎԱՐՉԱԿԱՆ ՇԵՆՔԻ ՀԻՄՆԱՆՈՐՈԳՄԱՆ ԱՇԽԱՏԱՆՔՆԵՐ ՀԱՄԱՁԱՅՆ ՃՀԱ-Ի ՀԱՍԱՐԱԿԱԿԱՆ ՆՇԱՆԱԿՈՒԹՅԱՆ ՇԻՆՈՒԹՅԱՆ ՎԵՐԱԿԱՌՈՒՑՈՒՄ			ՊԱՏՎԻՐԱՏՈՒ ԵՐԵՎԱՆԻ ՔԱՂԱՔԱՊԵՏԱՐԱՆ		
			ԿՈՆՍՏՐՈՒԿՏՈՐԱԿԱՆ ՄԱՍ	ՓՈՒԼ	ԹԵՐԹ	ԹԵՐԹԵՐ
ՏՆՕՐԵՆ	Լ. ԳՐԻԳՈՐՅԱՆ			ԱՆ	ԿL-1	15
ՆԳԿ	Տ. ՎԻՐԱԲՅԱՆ		ՀԻՄՆԱԿԱՆ ԱՇԽԱՏԱՆՔԱՅԻՆ ԳԾԱԳՐԵՐԻ ԱՄՓՈՓԱԳԻՐ, ԲԱՑԱՏՐԱԳԻՐ	«Թ.Ա.Հ.Գ. ԳՐԻԳ» ՍՊԸ		
ԿՈՆՍՏՐՈՒԿՏՈՐ	Ն. ԲԱԲԱՅԱՆ					

ՄԵՏԱՂԱԿԱՆ ԿՄԱԽՔԻ ՏԵՂԱԴՐՈՒՄ ԿԱԽՈՎԻ ԱՌԱՍՏԱՂԻ ՀԱՄԱՐ Մ 1:100

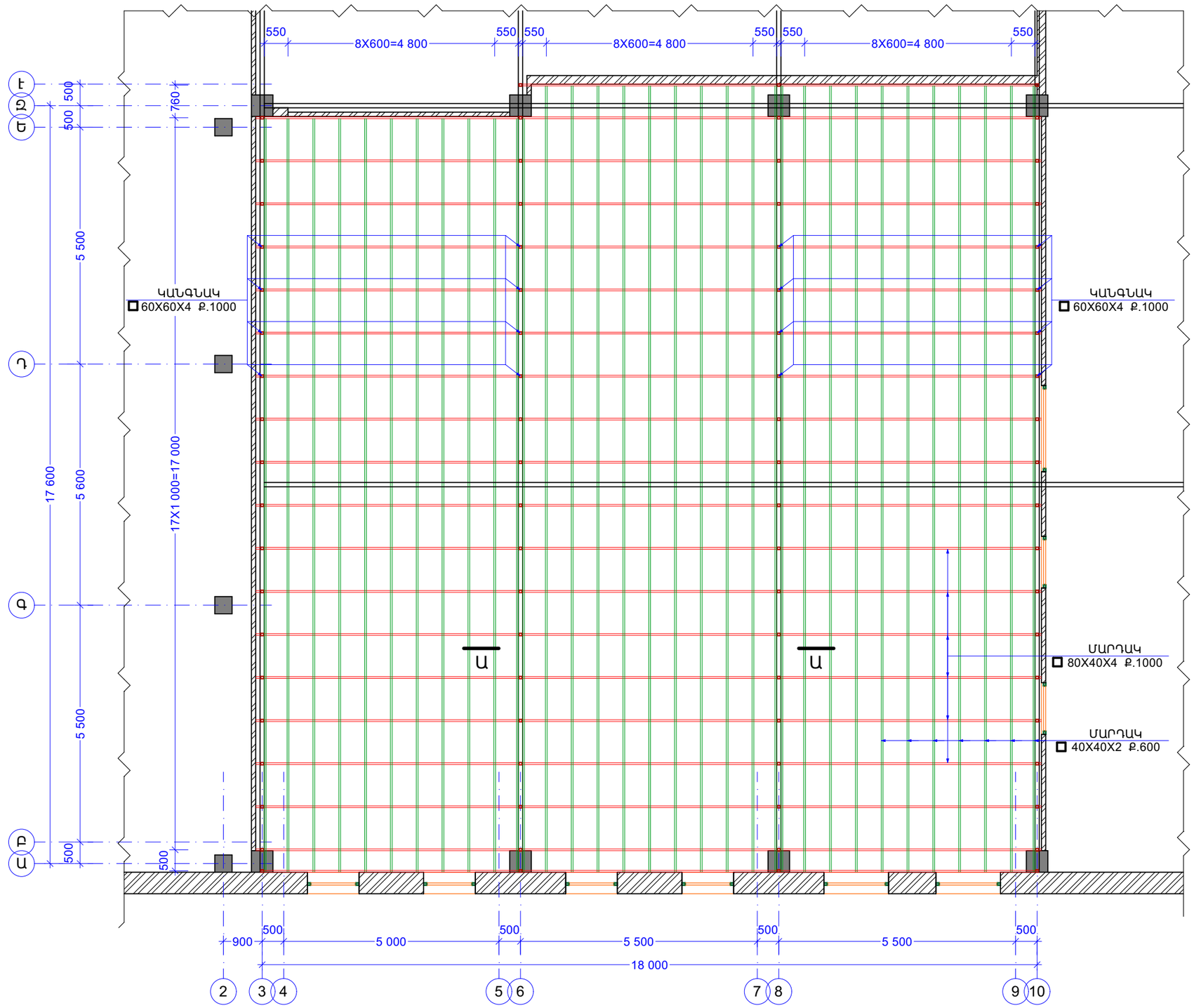

	ԵՐԵՎԱՆ ՔԱՂԱՔԻ «ԵՐԵՎԱՆԻ ԱՂԲԱՀԱՆՈՒԹՅՈՒՆ ԵՎ ՍԱՆԻՏԱՐԱԿԱՆ ՄԱՔՐՈՒՄ» ՀԱՄԱՅՆՔԱՅԻՆ ՀԻՄՆԱՐԿԻ ՎԱՐՉԱԿԱՆ ՇԵՆՔԻ ՀԻՄՆԱՆՈՐՈԳՄԱՆ ԱՇԽԱՏԱՆՔՆԵՐ ՀԱՄԱՁԱՅՆ ՃՀԱ-Ի ՀԱՍԱՐԱԿԱԿԱՆ ՆՇԱՆԱԿՈՒԹՅԱՆ ՇԻՆՈՒԹՅԱՆ ՎԵՐԱԿԱՆՈՒՑՈՒՄ			ՊԱՏՎԻՐԱՏՈՒ ԵՐԵՎԱՆԻ ՔԱՂԱՔԱՊԵՏԱՐԱՆ		
			ԿՈՆՍՏՐՈՒԿՏՈՐԱԿԱՆ ՄԱՍ	ՓՈՒԼ	ԹԵՐԹ	ԹԵՐԹԵՐ
ՏՆՕՐԵՆ	Լ. ԳՐԻԳՈՐՅԱՆ			ԱՆ	ԿԼ-2	15
ՆԳԿ	Տ. ՎԻՐԱԲՅԱՆ		ՄԵՏԱՂԱԿԱՆ ԿՄԱԽՔԻ ՏԵՂԱԴՐՈՒՄ ԿԱԽՈՎԻ ԱՌԱՍՏԱՂԻ ՀԱՄԱՐ Մ 1:100	«Թ.Ա.Հ.Գ. ԳՐԻԳ» ՍՊԸ		
ԿՈՆՍՏՐՈՒԿՏՈՐ	Ն. ԲԱԲԱՅԱՆ					

ՀԱՆԳՈՒՅՑ-1

ԿՏՐՎԱԾՔ Ա-Ա Մ 1:20

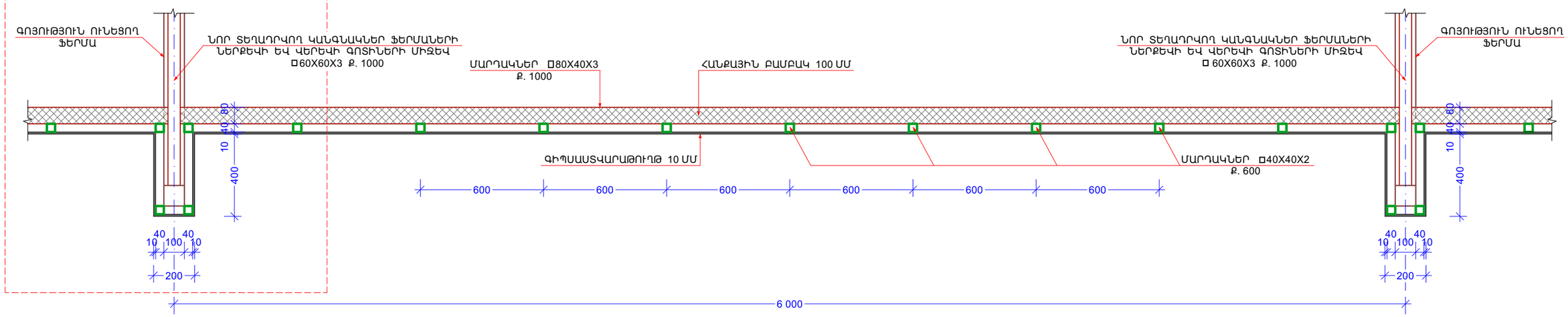

ՀԱՆԳՈՒՅՑ-1 Մ 1:20

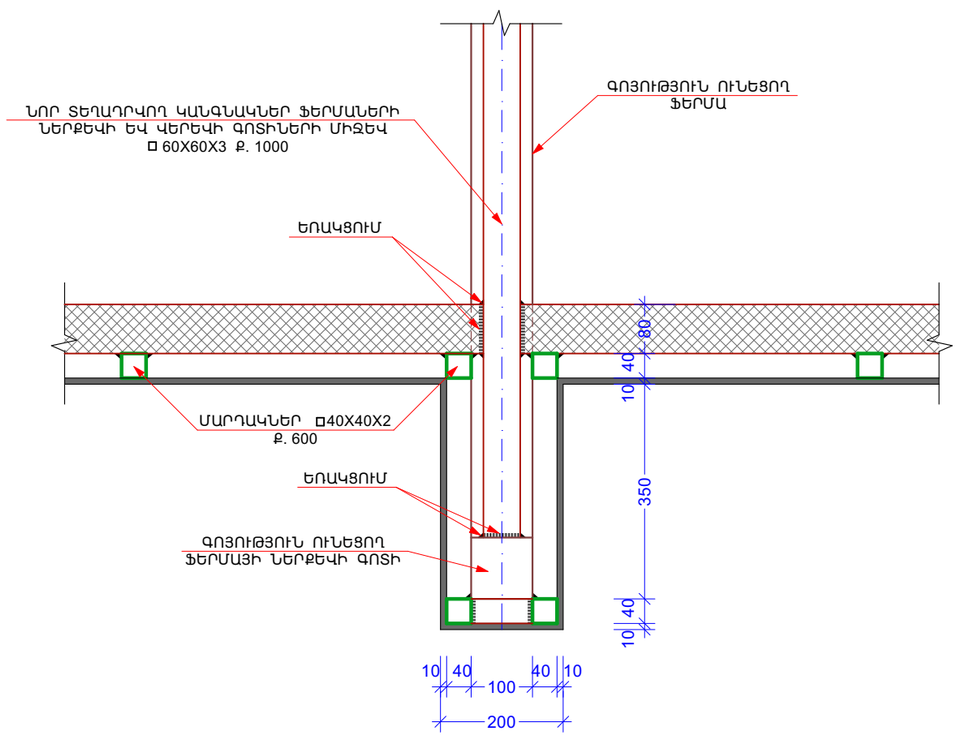

ՆՅՈՒԹԵՐԻ ՄԱՍՆԱԳԻՐ

ՄԱԿՆԻՇ ԴԻՐՔ	ԱՆՎԱՆՈՒՄԸ	ՔԱՆԱԿԸ	ՄԻԱՎՈՐ ՔԱՇԸ, ԿԳ	ԸՆԴՀԱՆՈՒՐ ՔԱՇԸ, ԿԳ	ՇԱՆՈԹ.
1	2	3	4	5	6
	ՄԵՏԱՂԱԿԱՆ ԿԱՍԿԱԾ ԿԱԽՈՒԻ ԱՌԱՋՏԱՂԻ ՀԱՍՍԸ				
1	ԿԱՆԳՆԱԿ ԽՈՂՈՎԱԿ 60X60X3 $L_{ընդ}$=134,00 Մ	1	695,46	695,46	134,00 Մ
2	ՄԱՐԴԱԿ ԽՈՂՈՎԱԿ 80X40X3 L=5940	59	30,828	1818,85	350,46 Մ
3	ՄԱՐԴԱԿ ԽՈՂՈՎԱԿ 40X40X2 L=17600	14	42,064	588,90	193,60 Մ
4	ՄԱՐԴԱԿ ԽՈՂՈՎԱԿ 40X40X2 L=18300	25	43,737	1093,43	402,60 Մ
5	ՀԱՆՔԱՅԻՆ ԲԱՄԲԱԿ 100 ՄՄ ՀԱՍՏՈՒԹՅԱՄԲ				326,00 $Մ^2$

	ԵՐԵՎԱՆ ՔԱՂԱՔԻ «ԵՐԵՎԱՆԻ ԱՂԲԱՀԱՆՈՒԹՅՈՒՆ ԵՎ ՍԱՆԻՏԱՐԱԿԱՆ ՄԱՔՐՈՒՄ» ՀԱՄԱՅՆՔԱՅԻՆ ՀԻՄՆԱՐԿԻ ՎԱՐՉԱԿԱՆ ՇԵՆՔԻ ՀԻՄՆԱՆՈՐՈԳՄԱՆ ԱՇԽԱՏԱՆՔՆԵՐ ՀԱՄԱՁԱՅՆ ՃՀԱ-Ի ՀԱՍԱՐԱԿԱԿԱՆ ՆՇԱՆԱԿՈՒԹՅԱՆ ՇԻՆՈՒԹՅԱՆ ՎԵՐԱԿԱՌՈՒՑՈՒՄ			ՊԱՏՎԻՐԱՏՈՒ ԵՐԵՎԱՆԻ ՔԱՂԱՔԱՊԵՏԱՐԱՆ		
			ԿՈՆՍՏՐՈՒԿՏՈՐԱԿԱՆ ՄԱՍ	ՓՈՒԼ	ԹԵՐԹ	ԹԵՐԹԵՐ
ՏՆՕՐԵՆ	Լ. ԳՐԻԳՈՐՅԱՆ			ԱՆ	ԿԼ-3	15
ՆԳԿ	Տ. ՎԻՐԱԲՅԱՆ		ԿՏՐՎԱԾՔ Ա-Ա Մ 1:20 ՆՅՈՒԹԵՐԻ ՄԱՍՆԱԳԻՐ	«Թ.Ա.Հ.Գ. ԳՐԻԳ» ՍՊԸ		
ԿՈՆՍՏՐՈՒԿՏՈՐ	Ն. ԲԱԲԱՅԱՆ					

ՈՒԺԵՂԱՑՎՈՂ ՍՅՈՒՆ-1 Մ 1:20
Հ 6.5 Մ

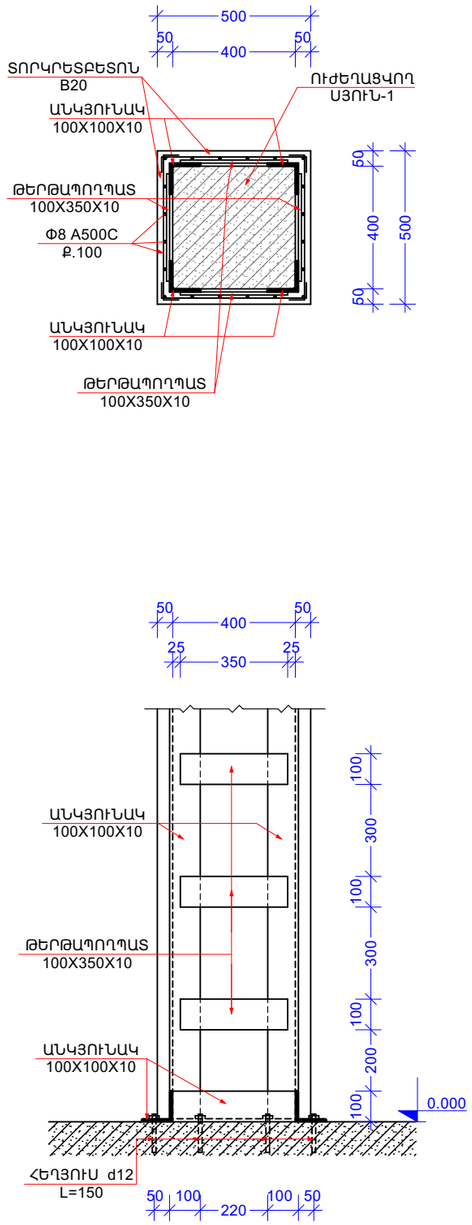

ՈՒԺԵՂԱՑՎՈՂ ՍՅՈՒՆ-2 Մ 1:20
Հ 3.6 Մ

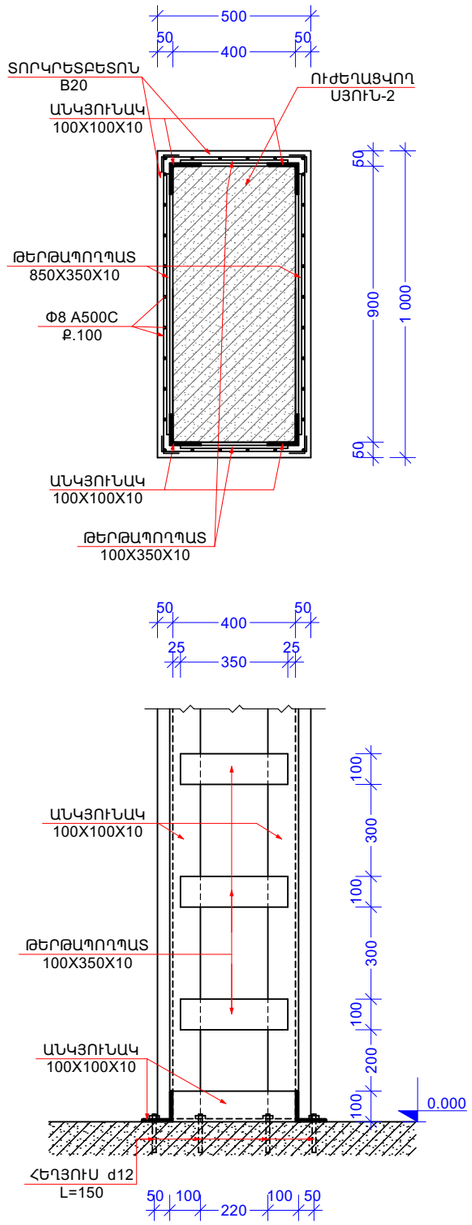

ՈՒԺԵՂԱՑՎՈՂ ՍՅՈՒՆ-3 Մ 1:20
Հ 6.5 Մ

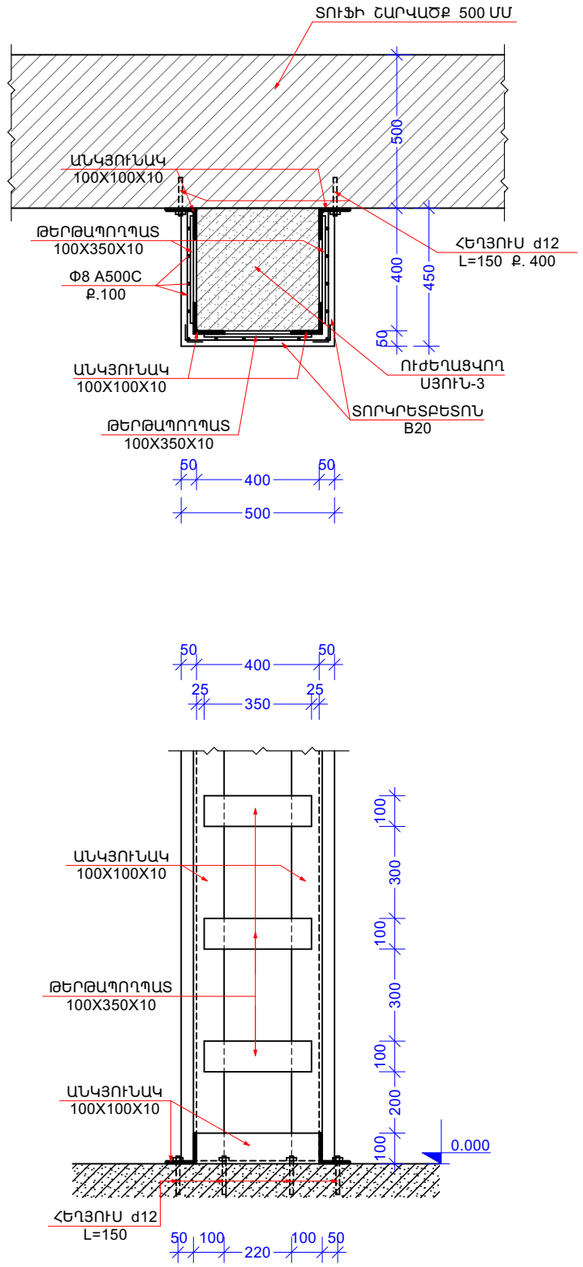

	ԵՐԵՎԱՆ ՔԱՂԱՔԻ «ԵՐԵՎԱՆԻ ԱՂԲԱՀԱՆՈՒԹՅՈՒՆ ԵՎ ՍԱՆԻՏԱՐԱԿԱՆ ՄԱՔՐՈՒՄ» ՀԱՄԱՅՆՔԱՅԻՆ ՀԻՄՆԱՐԿԻ ՎԱՐՉԱԿԱՆ ՇԵՆՔԻ ՀԻՄՆԱՆՈՐՈԳՄԱՆ ԱՇԽԱՏԱՆՔՆԵՐ ՀԱՄԱՁԱՅՆ ՃՀԱ-Ի ՀԱՍԱՐԱԿԱԿԱՆ ՆՇԱՆԱԿՈՒԹՅԱՆ ՇԻՆՈՒԹՅԱՆ ՎԵՐԱԿԱՌՈՒՑՈՒՄ			ՊԱՏՎԻՐԱՏՈՒ ԵՐԵՎԱՆԻ ՔԱՂԱՔԱՊԵՏԱՐԱՆ		
			ԿՈՆՍՏՐՈՒԿՏՈՐԱԿԱՆ ՄԱՍ	ՓՈՒԼ	ԹԵՐԹ	ԹԵՐԹԵՐ
ՏՆՕՐԵՆ	Լ. ԳՐԻԳՈՐՅԱՆ			ԱՆ	ԿԼ-4	15
ՆԳԿ	Տ. ՎԻՐԱԲՅԱՆ		ՈՒԺԵՂԱՑՎՈՂ ՍՅՈՒՆԵՐ-1; 2; 3 Մ 1:20	«Թ.Ա.Հ.Գ. ԳՐԻԳ» ՍՊԸ		
ԿՈՆՍՏՐՈՒԿՏՈՐ	Ն. ԲԱԲԱՅԱՆ					

ՆՅՈՒԹԵՐԻ ՄԱՍՆԱԳԻՐ

ՄԱԿՆԻՇ ԴԻՐՔ	ԱՆՎԱՆՈՒՄԸ	ՔԱՆԱԿԸ	ՄԻԱՎՈՐ ՔԱՇԸ, ԿԳ	ԸՆԴՀԱՆՈՒՐ ՔԱՇԸ, ԿԳ	ԾԱՆՈԹ.
1	2	3	4	5	6
	ՈՒԺԵՂԱՑՎՈՂ ՍՅՈՒՆ-1	3			
1	ԱՆԿՅՈՒՆԱԿ 100X100X10 L=6500	4	98,15	392,60	
2	ԱՆԿՅՈՒՆԱԿ 100X100X10 L=500	4	7,55	30,20	
3	ԹԵՐԹԱՊՈՂՊԱՏ 100X350X10	64	2,7475	175,84	
4	Φ8 A500C L=600	260	0,237	61,62	
5	Φ8 A500C L=6500	20	2,5675	51,35	
6	ՀԵՂՅՈՒՍ Φ12 L=150	8			
7	ՍԱՆԵԿ Φ12	8			
8	ՏՈՐԿՐԵՏԲԵՏՈՆ B20				0,60 Մ³
	ՈՒԺԵՂԱՑՎՈՂ ՍՅՈՒՆ-2	3			
1	ԱՆԿՅՈՒՆԱԿ 100X100X10 L=6500	4	98,15	392,60	
2	ԱՆԿՅՈՒՆԱԿ 100X100X10 L=500	2	7,55	15,10	
2*	ԱՆԿՅՈՒՆԱԿ 100X100X10 L=1000	2	15,10	30,20	
3	ԹԵՐԹԱՊՈՂՊԱՏ 100X350X10	32	2,7475	87,92	
3*	ԹԵՐԹԱՊՈՂՊԱՏ 100X850X10	32	6,6725	213,52	
4	Φ8 A500C L=600	130	0,237	30,81	
4*	Φ8 A500C L=1100	130	0,4345	56,49	
5	Φ8 A500C L=6500	30	2,5675	77,03	
6	ՀԵՂՅՈՒՍ Φ12 L=150	10			
7	ՍԱՆԵԿ Φ12	10			
8	ՏՈՐԿՐԵՏԲԵՏՈՆ B20				0,90 Մ³

ՄԱԿՆԻՇ ԴԻՐՔ	ԱՆՎԱՆՈՒՄԸ	ՔԱՆԱԿԸ	ՄԻԱՎՈՐ ՔԱՇԸ, ԿԳ	ԸՆԴՀԱՆՈՒՐ ՔԱՇԸ, ԿԳ	ԾԱՆՈԹ.
1	2	3	4	5	6
	ՈՒԺԵՂԱՑՎՈՂ ՍՅՈՒՆ-3	3			
1	ԱՆԿՅՈՒՆԱԿ 100X100X10 L=6500	4	98,15	392,60	
2	ԱՆԿՅՈՒՆԱԿ 100X100X10 L=500	1	7,55	7,55	
2*	ԱՆԿՅՈՒՆԱԿ 100X100X10 L=450	2	6,80	13,59	
3	ԹԵՐԹԱՊՈՂՊԱՏ 100X350X10	48	2,7475	131,88	
4	Φ8 A500C L=600	195	0,237	46,22	
5	Φ8 A500C L=6500	14	2,5675	35,95	
6	ՀԵՂՅՈՒՍ Φ12 L=150	38			
7	ՍԱՆԵԿ Φ12	38			
8	ՏՈՐԿՐԵՏԲԵՏՈՆ B20				0,50 Մ³
	ԸՆԴԱՄԵՆԸ				
	ԱՆԿՅՈՒՆԱԿ 100X100X10			3823,32 ԿԳ	253,20 Մ
	ԹԵՐԹԱՊՈՂՊԱՏ 10 ՄՄ ՀԱՍՏ.			1827,48 ԿԳ	
	Φ8 A500C			847,29 ԿԳ	
	ՀԵՂՅՈՒՍ Φ12 L=150				168 ՀԱՏ
	ՍԱՆԵԿ Φ12				168 ՀԱՏ
	ՏՈՐԿՐԵՏԲԵՏՈՆ B20				6,00 Մ³

	ԵՐԵՎԱՆ ՔԱՂԱՔԻ «ԵՐԵՎԱՆԻ ԱՂԲԱՀԱՆՈՒԹՅՈՒՆ ԵՎ ՍԱՆԻՏԱՐԱԿԱՆ ՄԱՔՐՈՒՄ» ՀԱՄԱՅՆՔԱՅԻՆ ՀԻՄՆԱՐԿԻ ՎԱՐՉԱԿԱՆ ՇԵՆՔԻ ՀԻՄՆԱՆՈՐՈԳՄԱՆ ԱՇԽԱՏԱՆՔՆԵՐ ՀԱՄԱՁԱՅՆ ՃՀԱ-Ի ՀԱՍԱՐԱԿԱԿԱՆ ՆՇԱՆԱԿՈՒԹՅԱՆ ՇԻՆՈՒԹՅԱՆ ՎԵՐԱԿԱՌՈՒՑՈՒՄ			ՊԱՏՎԻՐԱՏՈՒ ԵՐԵՎԱՆԻ ՔԱՂԱՔԱՊԵՏԱՐԱՆ		
			ԿՈՆՍՏՐՈՒԿՏՈՐԱԿԱՆ ՄԱՍ	ՓՈՒԼ	ԹԵՐԹ	ԹԵՐԹԵՐ
ՏՆՕՐԵՆ	Լ. ԳՐԻԳՈՐՅԱՆ			ԱՆ	ԿԼ-5	15
ՆԳԿ	Տ. ՎԻՐԱԲՅԱՆ		ՆՅՈՒԹԵՐԻ ՄԱՍՆԱԳԻՐ	«Թ.Ա.Հ.Գ. ԳՐԻԳ» ՍՊԸ		
ԿՈՆՍՏՐՈՒԿՏՈՐ	Ն. ԲԱԲԱՅԱՆ					

ՆՈՐ ՏԵՂԱԴՐՎՈՂ ՊԵՄԶԱԲԼՈԿԻ ՊԱՏԻ ԱՄՐԱՆԱՎՈՐՈՒՄ Մ 1:150

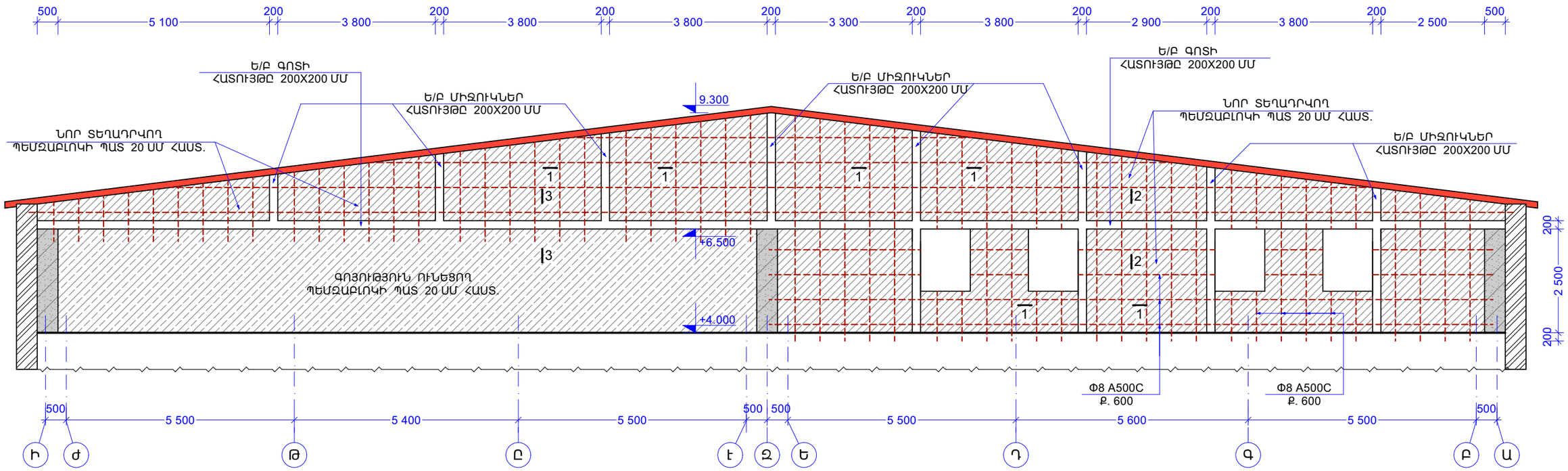

ՀԱՏՈՒՅԹ 1-1 Մ 1:20

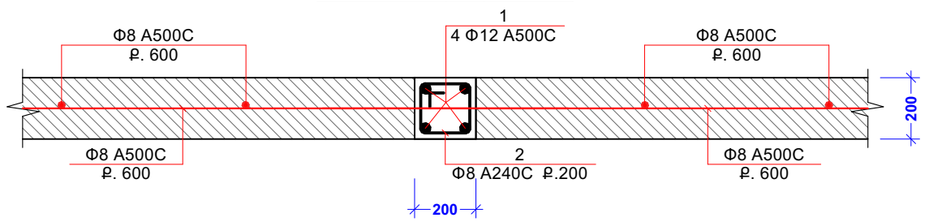

ՀԱՏՈՒՅԹ 2-2 Մ 1:20

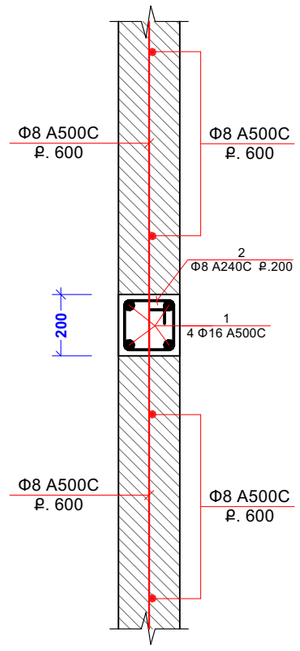

ՀԱՏՈՒՅԹ 3-3 Մ 1:20

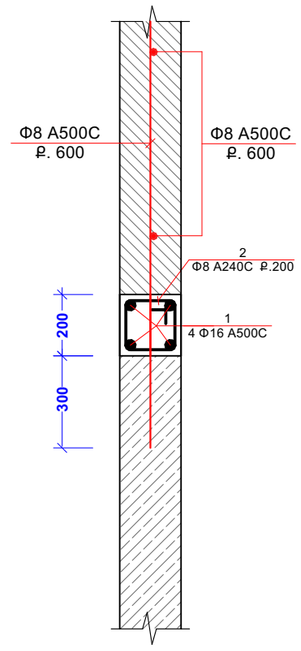

Ե/Բ ՄԻՋՈՒԿՆԵՐԻ ԵՎ ԳՈՏԻՆԵՐԻ ՄԱՍՆԱԳԻՐ

ԴԻՐՔ	ԱՆՎԱՆՈՒՄԸ	ՔԱՆԱԿԸ	ՄԻԱՎՈՐ ՔԱՇԸ, ԿԳ	ԸՆԴՀԱՆՈՒՐ ՔԱՇԸ, ԿԳ	ԾԱՆՈԹ.
1	2	3	4	5	6
	Ե/Բ ՄԻՋՈՒԿՆԵՐ				
1	Φ12 A500C L=1000	4	0.888	3.55	
	Φ12 A500C L=1800	4	1.598	6.39	
	Φ12 A500C L=2300	4	2.042	8.17	
	Φ12 A500C L=2800	4	2.486	9.94	
	Φ12 A500C L=3500	4	3.108	12.43	
	Φ12 A500C L=4000	4	3.552	14.21	
	Φ12 A500C L=4400	4	3.907	15.63	
	Φ12 A500C L=4900	4	4.351	17.40	
2	Φ8 A240C L=800	126	0.316	39.82	
	ԲԵՏՈՆ B15				0.95 Մ³
	Ե/Բ ԳՈՏԻՆԵՐ				
1	Φ12 A500C L=36600	4	32.501	130.01	
2	Φ8 A240C L=800	178	0.316	56.25	1.40 Մ³

	ԵՐԵՎԱՆ ՔԱՂԱՔԻ «ԵՐԵՎԱՆԻ ԱՂԲԱՀԱՆՈՒԹՅՈՒՆ ԵՎ ՍԱՆԻՏԱՐԱԿԱՆ ՄԱՔՐՈՒՄ» ՀԱՄԱՅՆՔԱՅԻՆ ՀԻՄՆԱՐԿԻ ՎԱՐՉԱԿԱՆ ՇԵՆՔԻ ՀԻՄՆԱՆՈՐՈԳՄԱՆ ԱՇԽԱՏԱՆՔՆԵՐ ՀԱՄԱՁԱՅՆ ՃՀԱ-Ի ՀԱՍԱՐԱԿԱԿԱՆ ՆՇԱՆԱԿՈՒԹՅԱՆ ՇԻՆՈՒԹՅԱՆ ՎԵՐԱԿԱՌՈՒՅՈՒՄ				ՊԱՏՎԻՐԱՏՈՒ ԵՐԵՎԱՆԻ ՔԱՂԱՔԱՊԵՏԱՐԱՆ	
			ԿՈՆՍՏՐՈՒԿՏՈՐԱԿԱՆ ՄԱՍ	ՓՈՒԼ	ԹԵՐԹ	ԹԵՐԹԵՐ
ՏՆՕՐԵՆ	Լ. ԳՐԻԳՈՐՅԱՆ		ՆՈՐ ՏԵՂԱԴՐՎՈՂ ՊԵՄԶԱԲԼՈԿԻ ՊԱՏԻ ԱՄՐԱՆԱՎՈՐՈՒՄ Մ 1:150 Ե/Բ ՄԻՋՈՒԿՆԵՐԻ ԵՎ ԳՈՏԻՆԵՐԻ ՄԱՍՆԱԳԻՐ	ԱՆ	ԿԼ-6	15
ՆԳԿ	Տ. ՎԻՐԱԲՅԱՆ			«Թ.Ա.Հ.Գ. ԳՐԻԳ» ՍՊԸ		
ԿՈՆՍՏՐՈՒԿՏՈՐ	Ն. ԲԱԲԱՅԱՆ					

ՓՈՔՐԱՉԱՓ ԲԼՈԿՆԵՐՈՎ ՄԻՋՆՈՐՄՆԵՐԻ ԱՄՐՆԱՎՈՐՄԱՆ ՖՐԱԳՄԵՆՏ

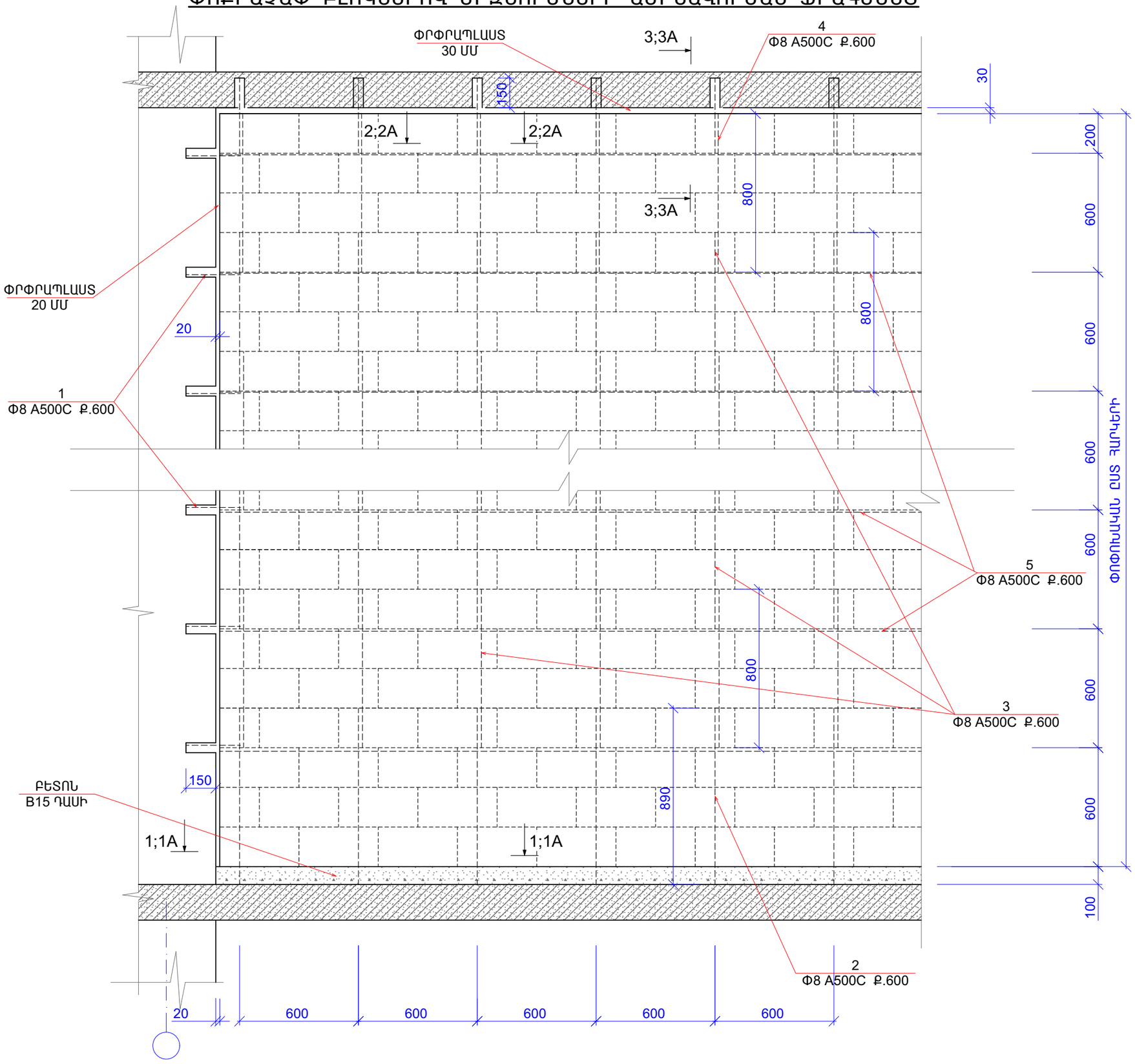

ԵՐԵՎԱՆԻ ԵՐԵՎԱՆԻ ՔԱՂԱՔԱՊԵՏԱՐԱՆ	ՓՈՒԼ	ԹԵՐԹԵՐ	
	ԱՆ	ԿԼ-7	15
	«Թ.Ա.Հ.Գ. ԳՐԻԳ» ՍՊԸ		
ԵՐԵՎԱՆ ՔԱՂԱՔԻ «ԵՐԵՎԱՆԻ ԱՌԱՀԱՆՈՒԹՅՈՒՆ ԵՎ ՍԱՆԻՏԱՐԱԿԱՆ ՍԱՔՐՈՒՆ» ՀԱՍԱՅԱԿԱՅԻՆ ՀԻՄՆԱՐԿԻ ԿԱՌՇԱԿԱՆ ՇԵՆՔԻ ՀԻՄԱՆԱՐԱԳԱՆ ՆԵՏԱՏԱՆՔՆԵՐ ՀԱՄԱՁԱՅՆ ՃԿԱԴԻ ՀԱՄԱՐԱԿԱՆ ՆՇԱՆԱԿՈՒԹՅԱՆ ՇԻՆՈՒԹՅԱՆ ԿԵՐԿԱՆՈՒԹՅՈՒՆ	ԿՈՆՍՏՐՈՒԿՏՈՐԱԿԱՆ ՄԱՍ		
	ՓՈՔՐԱՉԱՓ ԲԼՈԿՆԵՐՈՎ ՄԻՋՆՈՐՄՆԵՐԻ ԱՄՐՆԱՎՈՐՄԱՆ ՖՐԱԳՄԵՆՏ		
Լ. ԳՈՒԳՈՐՅԱՆ			
Տ. ՎԻՐԱԲՅԱՆ			
Ն. ԲԱԲԱՅԱՆ			
ՏԼՕՐԵՆ	ՆԿԿ	ԿՈՆՍՏՐՈՒԿՏՈՐ	

ՓՈՔՐԱՉԱՓ ԲԼՈԿՆԵՐՈՎ ՄԻՋՆՈՐՄՆԵՐԻ ՀԻՄՆԱԿՄԱԽՔԻ ԵՎ ԵՐԿԱԹԲԵՏՈՆԵ ԿՈՆՍՏՐՈՒԿՑԻԱՆԵՐԻ ՄԻԱՑՄԱՆ ՖՐԱԳՄԵՆՏՆԵՐ

1 - 1

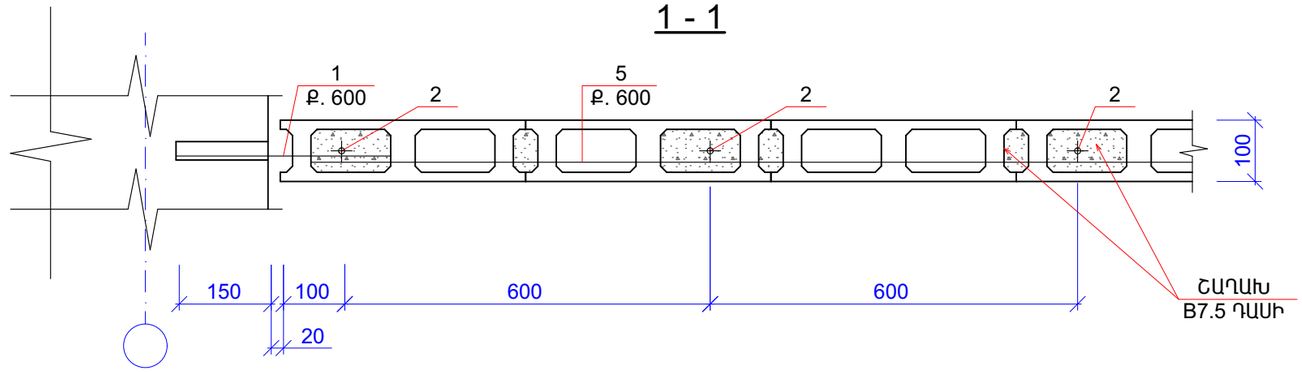

2 - 2

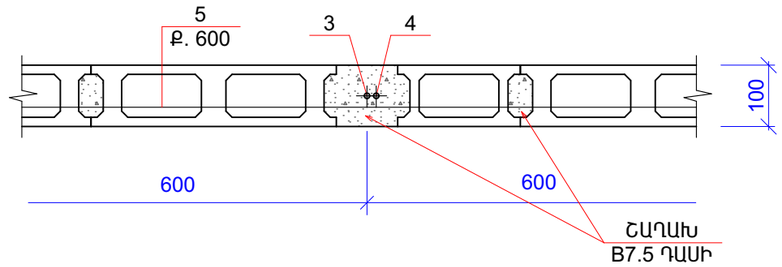

1A - 1A

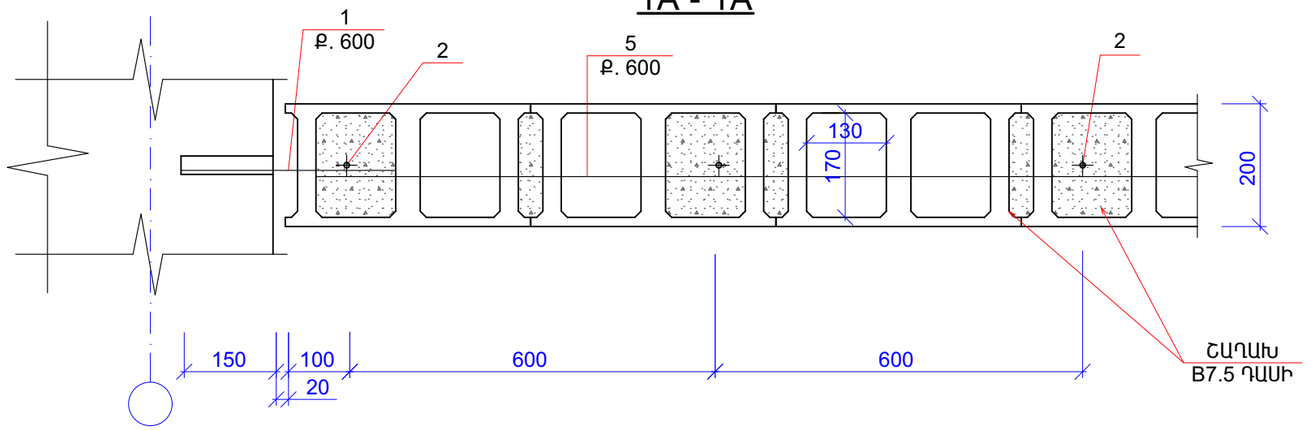

2A - 2A

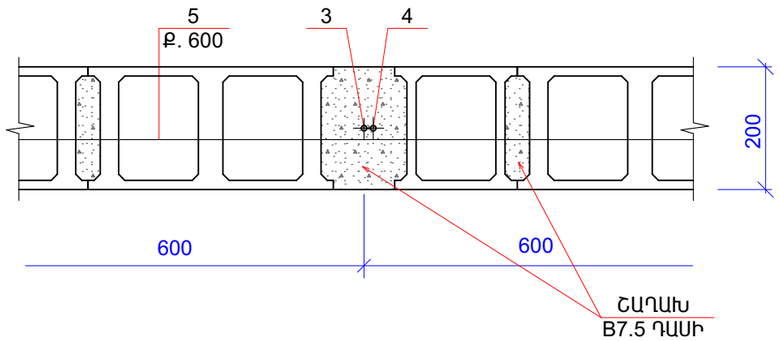

ՆՅՈՒԹԵՐԻ ՄԱՍՆԱԳԻՐ

ՇԱՐՎԱԾՔ ՊԵՄԶԱԲԼՈԿՆԵՐԻՑ 20 ՍՄ ՀԱՍՏՈՒԹՅԱՄԲ	84.00 Մ^2
ՇԱՐՎԱԾՔ ԹԵԹԵՎ ԲԵՏՈՆԵ ԲԼՈԿՆԵՐԻՑ 10 ՍՄ ՀԱՍՏՈՒԹՅԱՄԲ	106.00 Մ^2
ՄԻՋՆՈՐՄՆԵՐԻ ԱՄՐԱՆԱՎՈՐՈՒՄ Փ8 A500C	304.00 ԿԳ
ՄԻՋՆՈՐՄՆԵՐԻ ԱՆՑՔԵՐԻ ԲԵՏՈՆԱՑՈՒՄ B7.5	6.80 Մ^3
Փ10 ՄՄ ԱՆՑՔԵՐ ՍՅՈՒՆԵՐԻ, ՊԱՏԵՐԻ ԵՎ ԾԱԾԿԻ ՄԵՋ L=150 ՄՄ	220 ՀԱՏ
20 ՄՄ-ՈՑ ՈՒՂՂԱՁԻԳ ԿԱՐԱՆՆԵՐ ՓՐՓՐԱՊԼԱՍՏԻՑ	3.20 Մ^2
30 ՄՄ-ՈՑ ՀՈՐԻԶՈՆԱԿԱՆ ԿԱՐԱՆՆԵՐ ՓՐՓՐԱՊԼԱՍՏԻՑ	8.40 Մ^2

ԾԱՆՈԹՈՒԹՅՈՒՆ

1. ՓՈՔՐԱՉԱՓ ԲԼՈԿՆԵՐՈՎ ՄԻՋՆՈՐՄՆԵՐԸ ՇԱՐԵԼՈՒՑ ՆԱԽԱՏԵՍԵԼ ԿԱՐԱՆՆԵՐ, ԲԼՈԿՆԵՐԻ ԵՎ ՈՒՂՂԱՁԻԳ ԿՈՆՍՏՐՈՒԿՑԻԱՆԵՐԻ ՄԻՋԵՎ ՆԱԽԱՏԵՍԵԼ 20 ՄՄ-ՈՑ ԿԱՐԱՆՆԵՐ, ԻՍԿ ԲԼՈԿՆԵՐԻ ԵՎ ՀՈՐԻԶՈՆԱԿԱՆ ԿՈՆՍՏՐՈՒԿՑԻԱՆԵՐԻ ՄԻՋԵՎ՝ 30 ՄՄ-ՈՑ ԿԱՐԱՆՆԵՐ:
2. ՈՒՂՂԱՁԻԳ ԵՎ ՀՈՐԻԶՈՆԱԿԱՆ ԿԱՐԱՆՆԵՐԸ ՄԻՋՆՈՐՄՆԵՐԻ ԱՄԲՈՂՋ ՀԱՍՏՈՒԹՅԱՄԲ ԼՑՆԵԼ ԷԼԱՍՏԻԿ ՆՅՈՒԹՈՎ՝ ՓՐՓՐԱՊԼԱՍՏ:
3. ԲԼՈԿՆԵՐԻ ՇԱՐՎԱԾՔՆ ԻՐԱԿԱՆԱՑՆԵԼ B7.5 ԴԱՍԻ ՑԵՄԵՆՏ-ԱՎԱԶԵ ՇԱՂԱԽՈՎ:
4. ՍՅՈՒՆԵՐԻ, ՊԱՏԵՐԻ ԵՎ ԾԱԾԿԻ ՄԵՋ ՆԱԽԱՏԵՍՎԱԾ ԵՆ Փ10 ՄՄ ԱՆՑՔԵՐ:
5. ՄԻՋՆՈՐՄՆԵՐԻ ԻՐԱՐ ՀԵՏ ԲՈԼՈՐ ՀԱՏՄԱՆ ՀԱՏՎԱԾՆԵՐՈՒՄ, ԻՆՉՊԵՍ ՆԱԵՎ ԵԶՐԵՐՈՒՄ ԵՎ ԲԱՑՎԱԾՔՆԵՐԻ ԵՐԿՈՒ ԿՈՂՄԻՑ ՊԱՐՏԱԴԻՐ ՏԵՂԱԴՐԵԼ 2, 3, 4 ԴԻՐՔԵՐԻ ԱՄՐԱՆԱՁՈՂԵՐԸ ԵՎ ԼՑՆԵԼ B7.5 ԴԱՍԻ ՑԵՄԵՆՏ-ԱՎԱԶԵ ՇԱՂԱԽՈՎ:

	ԵՐԵՎԱՆ ՔԱՂԱՔԻ «ԵՐԵՎԱՆԻ ԱՂԲԱՀԱՆՈՒԹՅՈՒՆ ԵՎ ՍԱՆԻՏԱՐԱԿԱՆ ՄԱՔՐՈՒՄ» ՀԱՄԱՅՆՔԱՅԻՆ ՀԻՄՆԱՐԿԻ ՎԱՐՉԱԿԱՆ ՇԵՆՔԻ ՀԻՄՆԱՆՈՐՈԳՄԱՆ ԱՇԽԱՏԱՆՔՆԵՐ ՀԱՄԱՁԱՅՆ ՃՀԱ-Ի ՀԱՍԱՐԱԿԱԿԱՆ ՆՇԱՆԱԿՈՒԹՅԱՆ ՇԻՆՈՒԹՅԱՆ ՎԵՐԱԿԱՆՈՒՑՈՒՄ			ՊԱՏՎԻՐԱՏՈՒ ԵՐԵՎԱՆԻ ՔԱՂԱՔԱՊԵՏԱՐԱՆ		
			ԿՈՆՍՏՐՈՒԿՏՈՐԱԿԱՆ ՄԱՍ	ՓՈՒԼ	ԹԵՐԹ	ԹԵՐԹԵՐ
ՏՆՕՐԵՆ	Լ. ԳՐԻԳՈՐՅԱՆ			ԱՆ	ԿԼ-8	15
ՆԳԿ	Տ. ՎԻՐԱԲՅԱՆ		ՓՈՔՐԱՉԱՓ ԲԼՈԿՆԵՐՈՎ ՄԻՋՆՈՐՄՆԵՐԻ ՀԻՄՆԱԿՄԱԽՔԻ ԵՎ ԵՐԿԱԹԲԵՏՈՆԵ ԿՈՆՍՏՐՈՒԿՑԻԱՆԵՐԻ ՄԻԱՑՄԱՆ ՖՐԱԳՄԵՆՏՆԵՐ	«Թ.Ա.Հ.Գ. ԳՐԻԳ» ՍՊԸ		
ԿՈՆՍՏՐՈՒԿՏՈՐ	Ն. ԲԱԲԱՅԱՆ					

ՓՈՔՐԱՉԱՓ ԲԼՈԿՆԵՐՈՎ ՄԻՋՆՈՐՄՆԵՐԻ ՀԻՄՆԱԿՄԱԽՔԻ ԵՎ ԵՐԿԱԹԲԵՏՈՆԵ ԿՈՆՍՏՐՈՒԿՑԻԱՆԵՐԻ ՄԻԱՑՄԱՆ ՖՐԱԳՄԵՆՏՆԵՐ

3 - 3

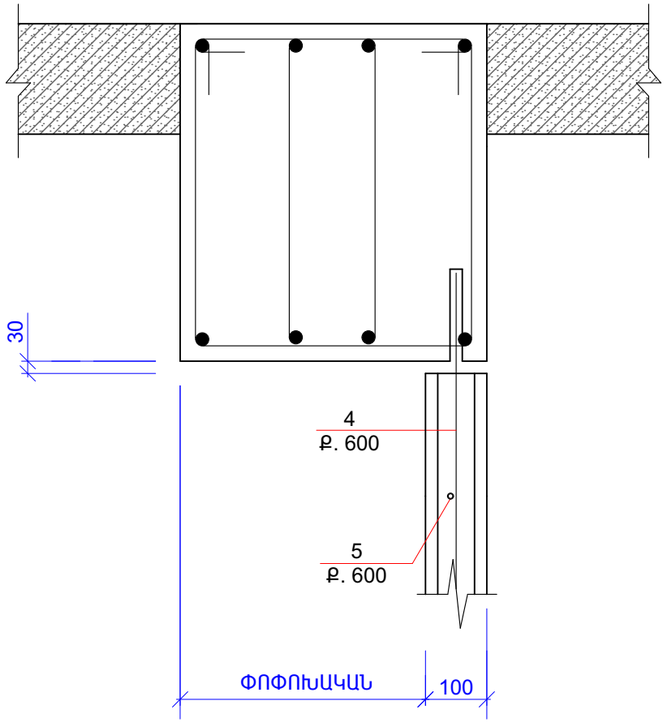

3A - 3A

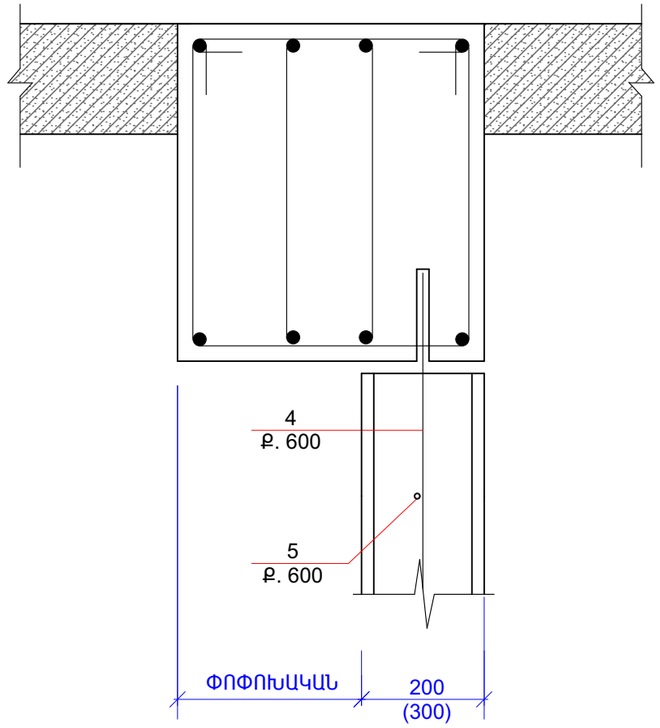

3 - 3

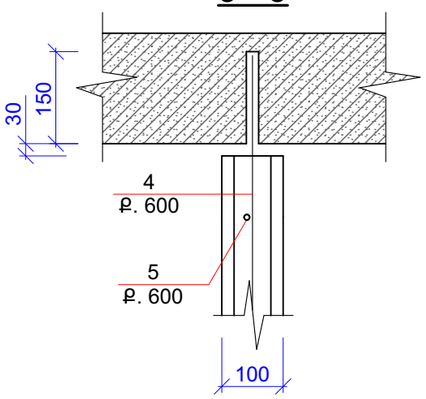

3A - 3A

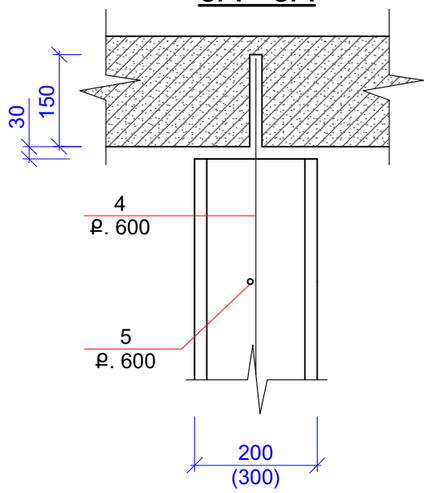

	ԵՐԵՎԱՆ ՔԱՂԱՔԻ «ԵՐԵՎԱՆԻ ԱՂԲԱՀԱՆՈՒԹՅՈՒՆ ԵՎ ՍԱՆԻՏԱՐԱԿԱՆ ՄԱՔՐՈՒՄ» ՀԱՄԱՅՆՔԱՅԻՆ ՀԻՄՆԱՐԿԻ ՎԱՐՉԱԿԱՆ ՇԵՆՔԻ ՀԻՄՆԱՆՈՐՈԳՄԱՆ ԱՇԽԱՏԱՆՔՆԵՐ ՀԱՄԱՁԱՅՆ ՃՀԱ-Ի ՀԱՍԱՐԱԿԱԿԱՆ ՆՇԱՆԱԿՈՒԹՅԱՆ ՇԻՆՈՒԹՅԱՆ ՎԵՐԱԿԱՌՈՒՑՈՒՄ			ՊԱՏՎԻՐԱՏՈՒ ԵՐԵՎԱՆԻ ՔԱՂԱՔԱՊԵՏԱՐԱՆ		
			ԿՈՆՍՏՐՈՒԿՏՈՐԱԿԱՆ ՄԱՍ	ՓՈՒԼ	ԹԵՐԹ	ԹԵՐԹԵՐ
ՏՆՕՐԵՆ	Լ. ԳՐԻԳՈՐՅԱՆ			ԱՆ	ԿԼ-9	15
ՆԳԿ	Տ. ՎԻՐԱԲՅԱՆ		ՓՈՔՐԱՉԱՓ ԲԼՈԿՆԵՐՈՎ ՄԻՋՆՈՐՄՆԵՐԻ ՀԻՄՆԱԿՄԱԽՔԻ ԵՎ ԵՐԿԱԹԲԵՏՈՆԵ ԿՈՆՍՏՐՈՒԿՑԻԱՆԵՐԻ ՄԻԱՑՄԱՆ ՖՐԱԳՄԵՆՏՆԵՐ	«Թ.Ա.Հ.Գ. ԳՐԻԳ» ՍՊԸ		
ԿՈՆՍՏՐՈՒԿՏՈՐ	Ն. ԲԱԲԱՅԱՆ					

ՀՈՎԱՐ 1-Ի ՄԵՏԱՂԱԿԱՆ ԷԼԵՄԵՆՏՆԵՐԻ ՏԵՂԱԴՐՄԱՆ ՀԱՏԱԿԱԳԻԾ Մ 1:50

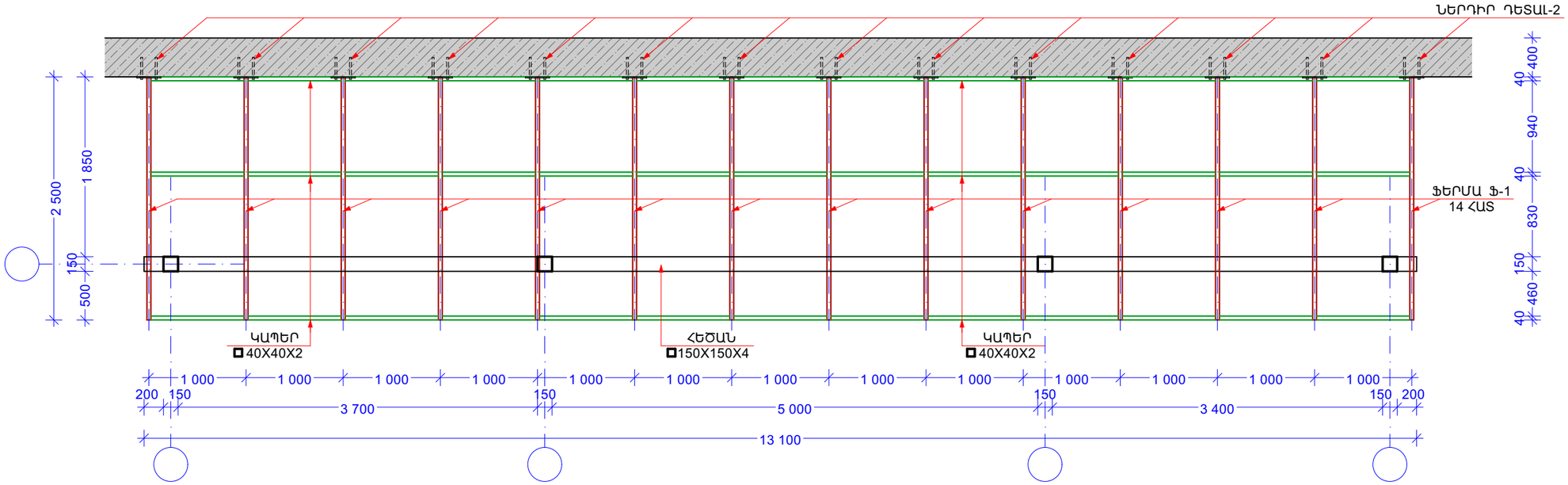

ՄԱՐԴԱԿՆԵՐԻ ՏԵՂԱԴՐՄԱՆ ՀԱՏԱԿԱԳԻԾ Մ 1:50

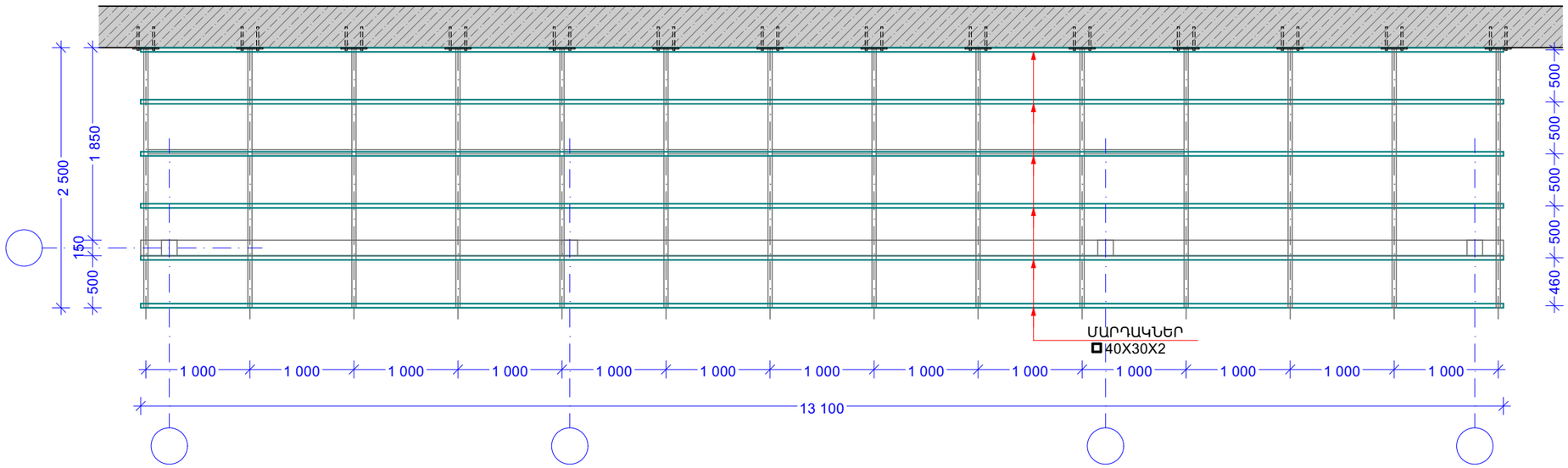

	ԵՐԵՎԱՆ ՔԱՂԱՔԻ «ԵՐԵՎԱՆԻ ԱՂԲԱՀԱՆՈՒԹՅՈՒՆ ԵՎ ՍԱՆԻՏԱՐԱԿԱՆ ՄԱՔՐՈՒՄ» ՀԱՄԱՅՆՔԱՅԻՆ ՀԻՄՆԱՐԿԻ ՎԱՐՉԱԿԱՆ ՇԵՆՔԻ ՀԻՄՆԱՆՈՐՈԳՄԱՆ ԱՇԽԱՏԱՆՔՆԵՐ ՀԱՄԱՁԱՅՆ ՃՀԱ-Ի ՀԱՍԱՐԱԿԱԿԱՆ ՆՇԱՆԱԿՈՒԹՅԱՆ ՇԻՆՈՒԹՅԱՆ ՎԵՐԱԿԱՆՈՒՑՈՒՄ			ՊԱՏՎԻՐԱՏՈՒ ԵՐԵՎԱՆԻ ՔԱՂԱՔԱՊԵՏԱՐԱՆ		
			ԿՈՆՍՏՐՈՒԿՏՈՐԱԿԱՆ ՄԱՍ	ՓՈՒԼ	ԹԵՐԹ	ԹԵՐԹԵՐ
ՏՆՕՐԵՆ	Լ. ԳՐԻԳՈՐՅԱՆ		ՄԵՏԱՂԱԿԱՆ ԷԼԵՄԵՆՏՆԵՐԻ, ՄԱՐԴԱԿՆԵՐԻ ՏԵՂԱԴՐՄԱՆ ՀԱՏԱԿԱԳԻԾ Մ 1:50 (ՀՈՎԱՐ-1)	ԱՆ	ԿԼ-10	15
ՆԳԿ	Տ. ՎԻՐԱԲՅԱՆ			«Թ.Ա.Հ.Գ. ԳՐԻԳ» ՍՊԸ		
ԿՈՆՍՏՐՈՒԿՏՈՐ	Ն. ԲԱԲԱՅԱՆ					

ՏԵՍՔ 1 Մ 1:50

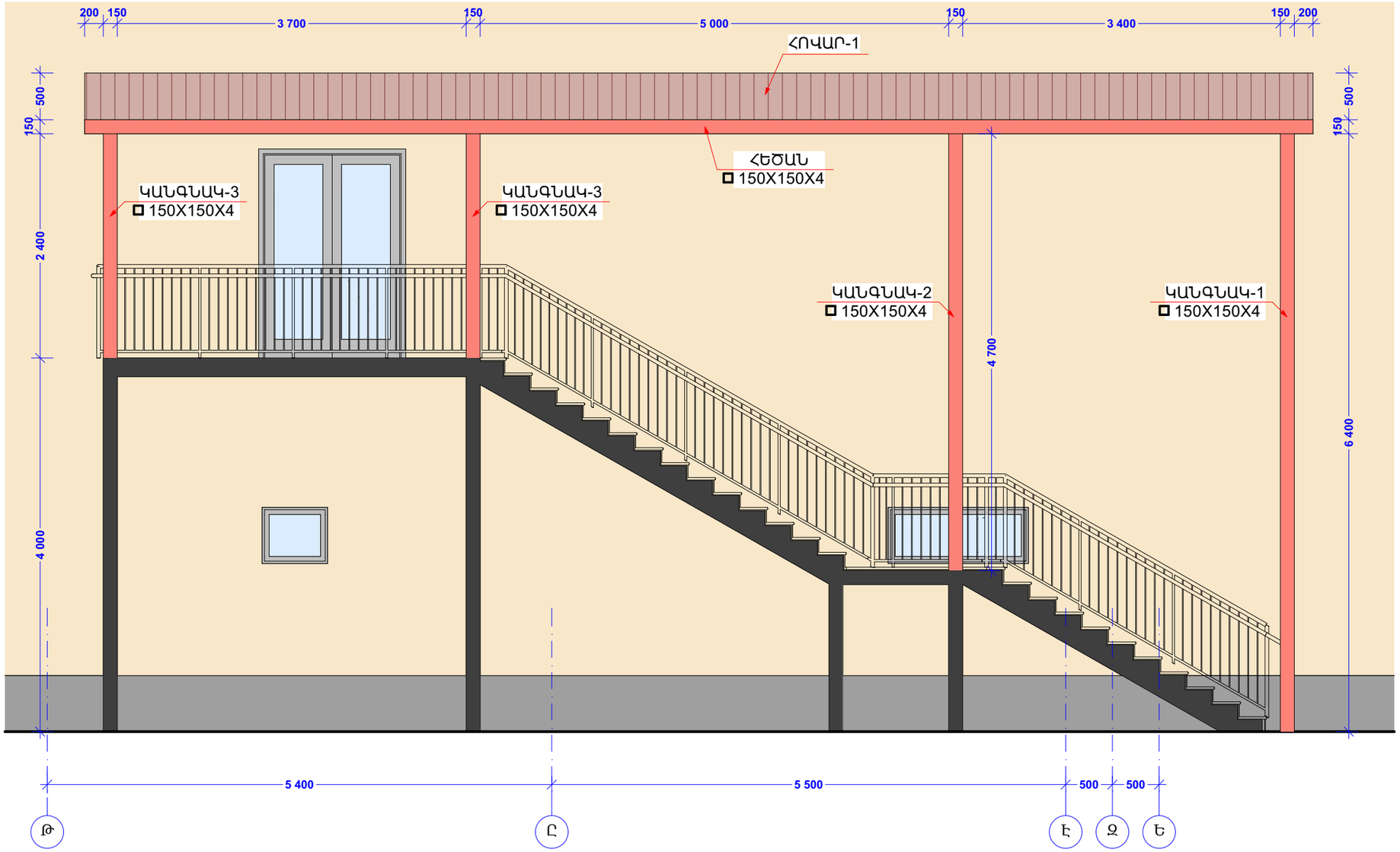

	ԵՐԵՎԱՆ ՔԱՂԱՔԻ «ԵՐԵՎԱՆԻ ԱՂԲԱՀԱՆՈՒԹՅՈՒՆ ԵՎ ՍԱՆԻՏԱՐԱԿԱՆ ՄԱՔՐՈՒՄ» ՀԱՄԱՅՆՔԱՅԻՆ ՀԻՄՆԱՐԿԻ ՎԱՐՉԱԿԱՆ ՇԵՆՔԻ ՀԻՄՆԱՆՈՐՈԳՄԱՆ ԱՇԽԱՏԱՆՔՆԵՐ ՀԱՄԱՁԱՅՆ ՃՀԱ-Ի ՀԱՍԱՐԱԿԱԿԱՆ ՆՇԱՆԱԿՈՒԹՅԱՆ ՇԻՆՈՒԹՅԱՆ ՎԵՐԱԿԱՌՈՒՑՈՒՄ			ՊԱՏՎԻՐԱՏՈՒ ԵՐԵՎԱՆԻ ՔԱՂԱՔԱՊԵՏԱՐԱՆ	
			ԿՈՆՍՏՐՈՒԿՏՈՐԱԿԱՆ ՄԱՍ	ՓՈՒԼ	ԹԵՐԹ	ԹԵՐԹԵՐ
ՏՆՕՐԵՆ	Լ. ԳՐԻԳՈՐՅԱՆ			ԱՆ	ԿԼ-11	15
ՆԳԿ	Տ. ՎԻՐԱԲՅԱՆ		ՏԵՍՔ-1 Մ 1:50 (ՀՈՎԱՐ-1)	«Թ.Ա.Հ.Գ. ԳՐԻԳ» ՍՊԸ		
ԿՈՆՍՏՐՈՒԿՏՈՐ	Ն. ԲԱԲԱՅԱՆ					

ԿՏՐՎԱԾՔ Ա-Ա Մ 1:20

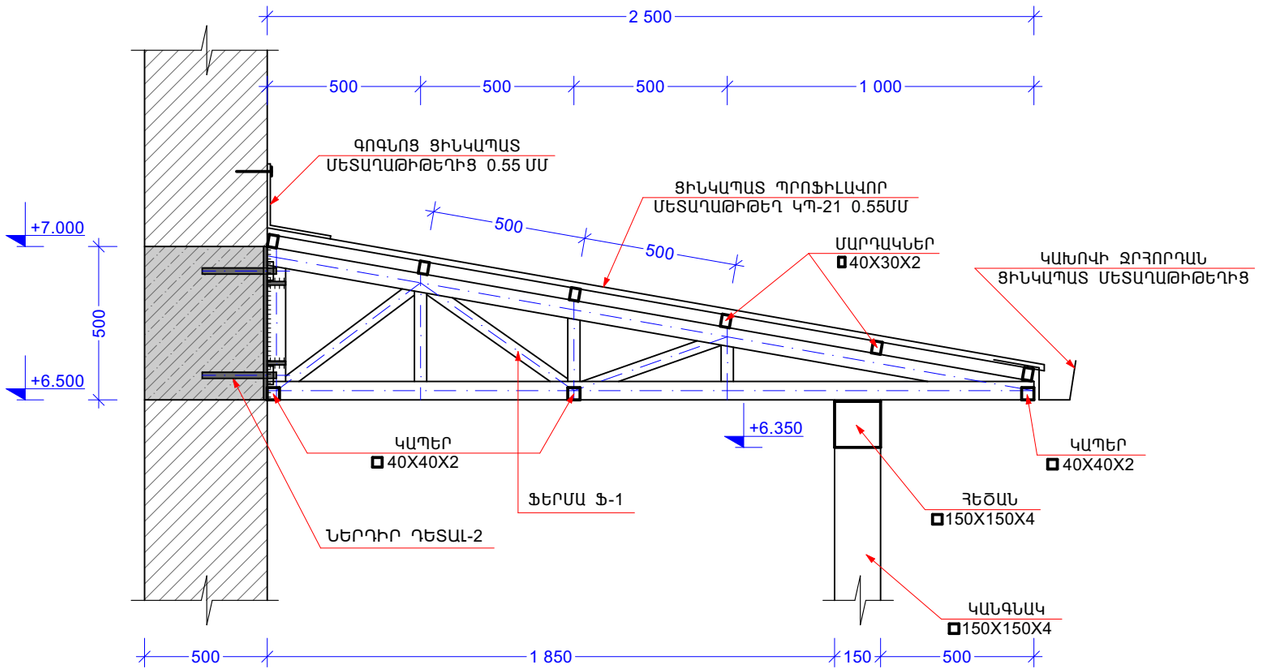

ՖԵՐՄԱ Ֆ-1 Մ 1:20

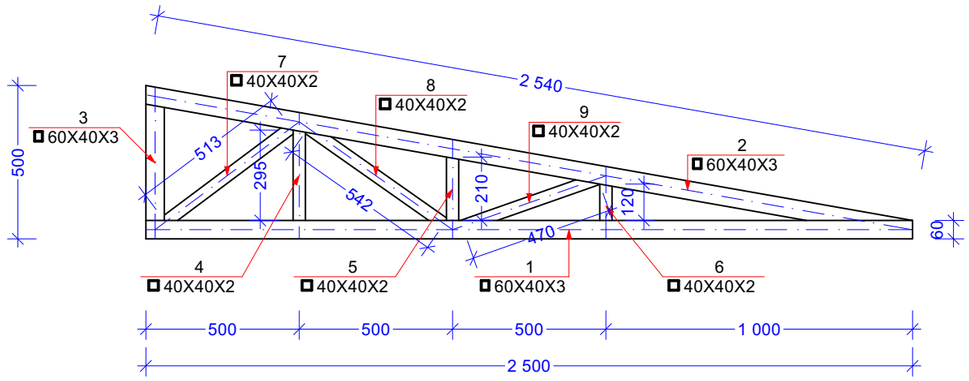

ՆԵՐԴԻՐ ԴԵՏԱԼ-2 Մ 1:20

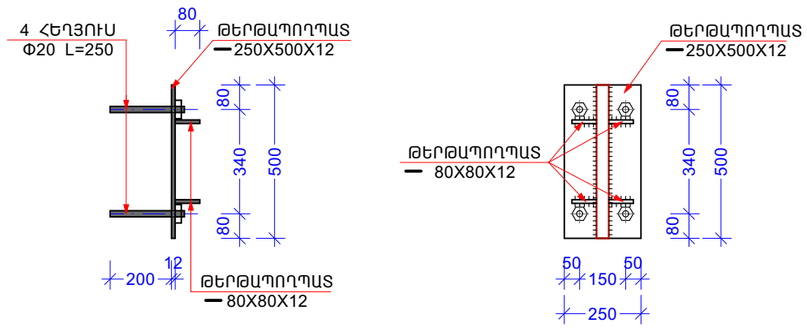

	ԵՐԵՎԱՆ ՔԱՂԱՔԻ «ԵՐԵՎԱՆԻ ԱՂԲԱՀԱՆՈՒԹՅՈՒՆ ԵՎ ՍԱՆԻՏԱՐԱԿԱՆ ՄԱՔՐՈՒՄ» ՀԱՄԱՅՆՔԱՅԻՆ ՀԻՄՆԱՐԿԻ ՎԱՐՉԱԿԱՆ ՇԵՆՔԻ ՀԻՄՆԱՆՈՐՈԳՄԱՆ ԱՇԽԱՏԱՆՔՆԵՐ ՀԱՄԱՁԱՅՆ ՃՀԱ-Ի ՀԱՍԱՐԱԿԱԿԱՆ ՆՇԱՆԱԿՈՒԹՅԱՆ ՇԻՆՈՒԹՅԱՆ ՎԵՐԱԿԱՌՈՒՑՈՒՄ			ՊԱՏՎԻՐԱՏՈՒ ԵՐԵՎԱՆԻ ՔԱՂԱՔԱՊԵՏԱՐԱՆ		
			ԿՈՆՍՏՐՈՒԿՏՈՐԱԿԱՆ ՄԱՍ	ՓՈՒԼ	ԹԵՐԹ	ԹԵՐԹԵՐ
ՏՆՕՐԵՆ	Լ. ԳՐԻԳՈՐՅԱՆ			ԱՆ	ԿԼ-12	15
ՆԳԿ	Տ. ՎԻՐԱԲՅԱՆ		ԿՏՐՎԱԾՔ Ա-Ա; ՖԵՐՄԱ Ֆ-1 Մ 1:20 (ՀՈՎԱՐ-1)	«Թ.Ա.Հ.Գ. ԳՐԻԳ» ՍՊԸ		
ԿՈՆՍՏՐՈՒԿՏՈՐ	Ն. ԲԱԲԱՅԱՆ					

ՆՈՐ ՏԵՂԱԴՐՎՈՂ ԿԱՆԳՆԱԿ-1-Ի ՀԻՄՔ Մ 1:20

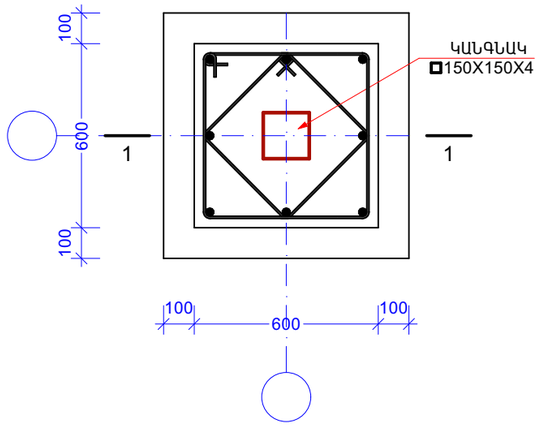

ՆԵՐԴԻՐ ԴԵՏԱԼ-1 Մ 1:20

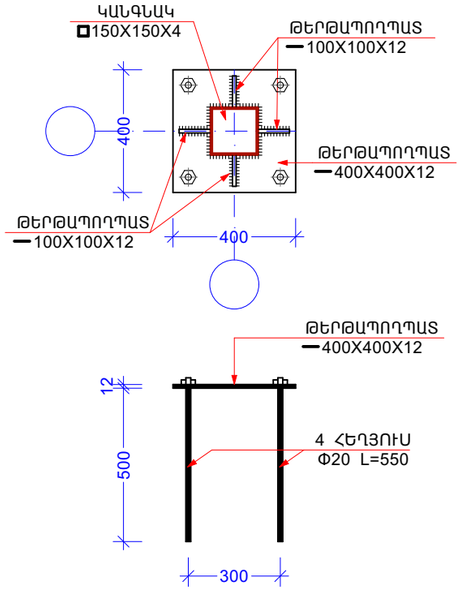

1-1 Մ 1:20

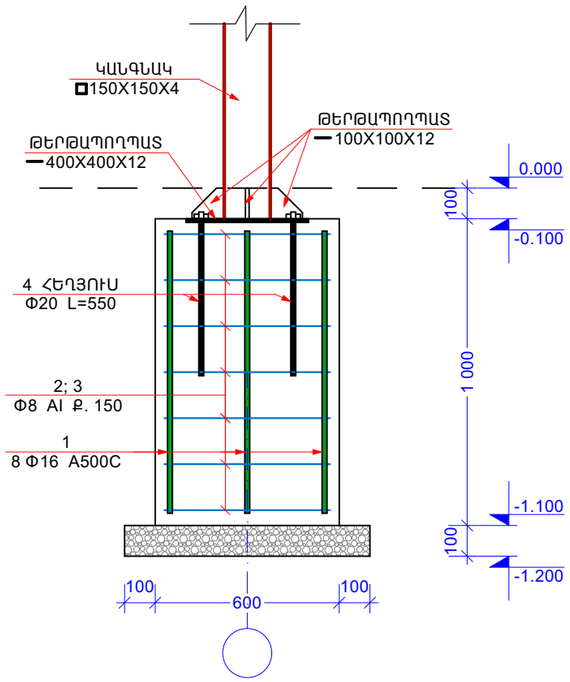

ՆՅՈՒԹԵՐԻ ՄԱՍՆԱԳԻՐ (ՀՈՎԱՐ-1)

ՄԱԿՆԻՇ ԴԻՐՔ	ԱՆՎԱՆՈՒՄԸ	ՔԱՆԱԿԸ	ՄԻԱՎՈՐ ՔԱՇԸ, ԿԳ	ԸՆԴՀԱՆՈՒՐ ՔԱՇԸ, ԿԳ	ՇԱՆՈԹ.
1	2	3	4	5	6
	ԿԱՆԳՆԱԿ-1-Ի ՀԻՄՔ	1			
1	Φ16 A500C L=1000	8	1,58	12,64	
2	Φ8 AI L=2280	7	0,9006	6,30	
3	Φ8 AI L=1720	7	0,6794	4,76	
4	ԲԵՏՈՆ B20				0.36 Մ³
	ՆԵՐԴԻՐ ԴԵՏԱԼ-1	1			
1	ԹԵՐԹԱՊՈՂՊԱՏ 400X400X12	1	15,07	15,07	
2	ԹԵՐԹԱՊՈՂՊԱՏ 100X100X12	4	0,942	3,77	
3	ՀԵՂՅՈՒՍ Φ20 L=550	4			
4	ՍԱՆԵԿ Φ20	4			
	ԿԱՆԳՆԱԿՆԵՐ, ՀԵԾԱՆՆԵՐ				
1	ԿԱՆԳՆԱԿ-1 ԽՈՂ. 150X150X4 L=6400	1	115,26	115,26	6,40 Մ
2	ԿԱՆԳՆԱԿ-2 ԽՈՂ. 150X150X4 L=4700	1	84,65	84,65	4,70 Մ
3	ԿԱՆԳՆԱԿ-3 ԽՈՂ. 150X150X4 L=2400	2	43,22	86,44	4,80 Մ
4	ՀԵԾԱՆ ԽՈՂ. 150X150X4 L=13100	1	235,93	235,93	13,10 Մ

	ԵՐԵՎԱՆ ՔԱՂԱՔԻ «ԵՐԵՎԱՆԻ ԱՂԲԱՀԱՆՈՒԹՅՈՒՆ ԵՎ ՍԱՆԻՏԱՐԱԿԱՆ ՄԱՔՐՈՒՄ» ՀԱՄԱՅՆՔԱՅԻՆ ՀԻՄՆԱՐԿԻ ՎԱՐՉԱԿԱՆ ՇԵՆՔԻ ՀԻՄՆԱՆՈՐՈԳՄԱՆ ԱՇԽԱՏԱՆՔՆԵՐ ՀԱՄԱՁԱՅՆ ՃՀԱ-Ի ՀԱՍԱՐԱԿԱԿԱՆ ՆՇԱՆԱԿՈՒԹՅԱՆ ՇԻՆՈՒԹՅԱՆ ՎԵՐԱԿԱՆՈՒՅՈՒՄ			ՊԱՏՎԻՐԱՏՈՒ ԵՐԵՎԱՆԻ ՔԱՂԱՔԱՊԵՏԱՐԱՆ		
			ԿՈՆՍՏՐՈՒԿՏՈՐԱԿԱՆ ՄԱՍ	ՓՈՒԼ	ԹԵՐԹ	ԹԵՐԹԵՐ
ՏՆՕՐԵՆ	Լ. ԳՐԻԳՈՐՅԱՆ		ՆՈՐ ՏԵՂԱԴՐՎՈՂ ԿԱՆԳՆԱԿ-1-Ի ՀԻՄՔ Մ 1:20 ՆՅՈՒԹԵՐԻ ՄԱՍՆԱԳԻՐ (ՀՈՎԱՐ-1)	ԱՆ	ԿԼ-13	15
ՆԳԿ	Տ. ՎԻՐԱԲՅԱՆ			«Թ.Ա.Հ.Գ. ԳՐԻԳ» ՍՊԸ		
ԿՈՆՍՏՐՈՒԿՏՈՐ	Ն. ԲԱԲԱՅԱՆ					

ՆՅՈՒԹԵՐԻ ՄԱՍՆԱԳԻՐ (ՀՈՎԱՐ-1)

ՄԱԿՆԻՇ ԴԻՐՔ	ԱՆՎԱՆՈՒՄԸ	ՔԱՆԱԿԸ	ՄԻԱՎՈՐ ՔԱՇԸ, ԿԳ	ԸՆԴՀԱՆՈՒՐ ՔԱՇԸ, ԿԳ	ՇԱՆՈԹ.
1	2	3	4	5	6
	ՖԵՐՍԱ Ֆ-1	14			
1	ԽՈՂ. 60X40X3 L=2500	1	10,75	10,75	2,50 Մ
2	ԽՈՂ. 60X40X3 L=2540	1	10,922	10,92	2,54 Մ
3	ԽՈՂ. 60X40X3 L=380	1	1,634	1,63	0,38 Մ
4	ԽՈՂ. 40X40X2 L=295	1	0,705	0,71	0,295 Մ
5	ԽՈՂ. 40X40X2 L=210	1	0,502	0,50	0,21 Մ
6	ԽՈՂ. 40X40X2 L=120	1	0,287	0,29	0,12 Մ
7	ԽՈՂ. 40X40X2 L=513	1	1,226	1,23	0,513 Մ
8	ԽՈՂ. 40X40X2 L=542	1	1,295	1,30	0,542 Մ
9	ԽՈՂ. 40X40X2 L=470	1	1,123	1,12	0,47 Մ
	ԸՆԴԱՍԵՆԸ 1 ՀԱՏ ՖԵՐՍԱՅԻ ՀԱՄԱՐ				
1	ԽՈՂ. 60X40X3			23,31 ԿԳ	5,42 Մ
2	ԽՈՂ. 40X40X2			5,14 ԿԳ	2,15 Մ
	ԸՆԴԱՍԵՆԸ 14 ՀԱՏ ՖԵՐՍԱՅԻ ՀԱՄԱՐ				
1	ԽՈՂ. 60X40X3			326,34 ԿԳ	75,88 Մ
2	ԽՈՂ. 40X40X2			71,96 ԿԳ	30,10 Մ

ՄԱԿՆԻՇ ԴԻՐՔ	ԱՆՎԱՆՈՒՄԸ	ՔԱՆԱԿԸ	ՄԻԱՎՈՐ ՔԱՇԸ, ԿԳ	ԸՆԴՀԱՆՈՒՐ ՔԱՇԸ, ԿԳ	ՇԱՆՈԹ.
1	2	3	4	5	6
	ՆԵՐԴԻՐ ԴԵՏԱԼ-3	14			
1	ԹԵՐԹԱՊՈՂՊԱՏ 250X500X12	1	11,77	11,77	
2	ԹԵՐԹԱՊՈՂՊԱՏ 80X80X12	4	0,603	2,41	
3	ՀԵՂՅՈՒՍ Φ20 L=250	4			
4	ՄԱՆԵԿ Φ20	4			
	ԿԱՊԵՐ, ՍԱՐՂԱԿՆԵՐ				
1	ԿԱՊԵՐ ԽՈՂ. 40X40X2 L=960	39	2,294	89,47	37,44 Մ
2	ՍԱՐՂԱԿՆԵՐ ԽՈՂ. 40X30X2 L=13100	6	26,462	158,77	78,60 Մ
	ՏԱՆԻՔ				
1	ԳՈԳՆՈՑ ՑԻՆԿԱՊԱՏ ՄԵՏԱՂԱԹԻԹԵՂԻՑ 0,55 ՄՄ				5,20 Մ^2
2	ԿԱԽՌԻ ՋՐՀՈՐԴԱՆ ՑԻՆԿԱՊԱՏ ՄԵՏԱՂԱԹԻԹԵՂԻՑ				13,00 Գ.Մ
3	ՋՐԱՏԱՐ ԽՈՂՈՎԱԿ ՑԻՆԿԱՊԱՏ ՄԵՏԱՂԱԹԻԹԵՂԻՑ				13,0Գ.Մ/ /2 ՀԱՏ
4	ՑԻՆԿԱՊԱՏ ՊՐՈՖԻԼԱՎՈՐ ՄԵՏԱՂԱԹԻԹԵՂ ԿՊ-21 0,55 ՄՄ				33,00 Մ^2

	ԵՐԵՎԱՆ ՔԱՂԱՔԻ «ԵՐԵՎԱՆԻ ԱՂԲԱՀԱՆՈՒԹՅՈՒՆ ԵՎ ՍԱՆԻՏԱՐԱԿԱՆ ՄԱՔՐՈՒՄ» ՀԱՄԱՅՆՔԱՅԻՆ ՀԻՄՆԱՐԿԻ ԿԱՐՉԱԿԱՆ ՇԵՆՔԻ ՀԻՄՆԱՆՈՐՈԳՄԱՆ ԱՇԽԱՏԱՆՔՆԵՐ ՀԱՄԱՁԱՅՆ ՃՀԱ-Ի ՀԱՍԱՐԱԿԱԿԱՆ ՆՇԱՆԱԿՈՒԹՅԱՆ ՇԻՆՈՒԹՅԱՆ ՎԵՐԱԿԱՆՈՒՑՈՒՄ			ՊԱՏՎԻՐԱՏՈՒ ԵՐԵՎԱՆԻ ՔԱՂԱՔԱՊԵՏԱՐԱՆ		
			ԿՈՆՍՏՐՈՒԿՏՈՐԱԿԱՆ ՄԱՍ	ՓՈՒԼ	ԹԵՐԹ	ԹԵՐԹԵՐ
ՏՆՕՐԵՆ	Լ. ԳՐԻԳՈՐՅԱՆ			ԱՆ	ԿԼ-14	15
ՆԳԿ	Տ. ՎԻՐԱԲՅԱՆ		ՆՅՈՒԹԵՐԻ ՄԱՍՆԱԳԻՐ (ՀՈՎԱՐ-1)	«Թ.Ա.Հ.Գ. ԳՐԻԳ» ՍՊԸ		
ԿՈՆՍՏՐՈՒԿՏՈՐ	Ն. ԲԱԲԱՅԱՆ					

ՀՈՎԱՐ 2-Ի ՄԵՏԱՂԱԿԱՆ ԷԼԵՄԵՆՏՆԵՐԻ ԴԱՍԱՎՈՐՄԱՆ ՀԱՏԱԿԱԳԻԾ Մ 1:20

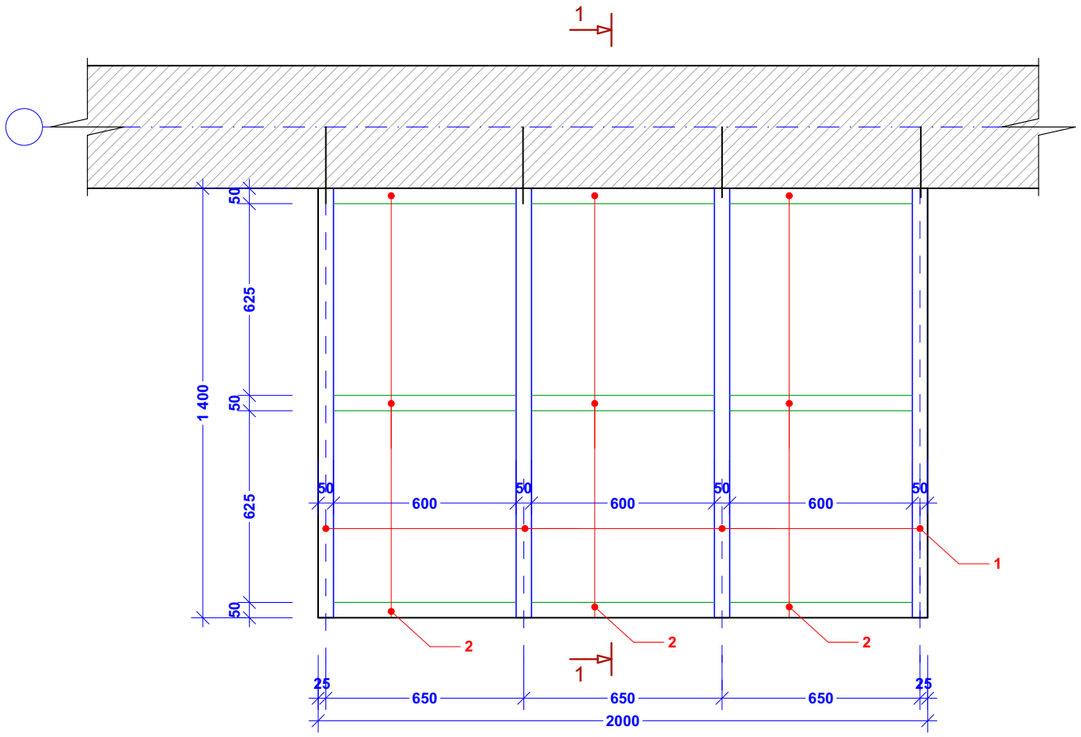

ՀԱՏՈՒՅԹ 1-1 Մ 1:20

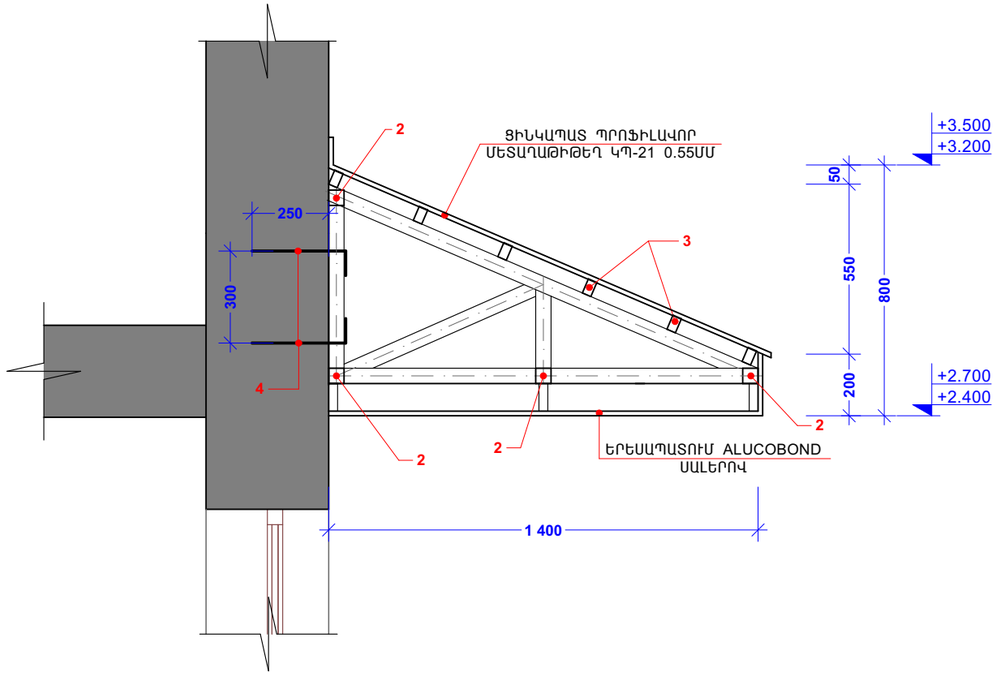

ՀՈՎԱՐ-2-Ի ՆՅՈՒԹԵՐԻ ՄԱՍՆԱԳԻՐ

N/N	ԱՆՎԱՆՈՒՄԸ	ՄԻ ՏԱՐՐԻ ԵՐԿ.-Ը ՄՄ	ՔԱՆԱԿԸ ՀԱՏ	ԸՆԴՀԱՆՈՒՐ ԵՐԿ.-Ը, ՄՄ	ՔԱՇԸ ԿԳ	ՇԱՆՈԹՈՒ-ԹՅՈՒՆ
	ՀՈՎԱՐ-2		2 ՀԱՏ			
1	ՖԵՐՄԱ Ֆ-1 □50X50X3	4450	4	17800	76.54	
2	ԿԱՊԵՐ □50X50X3	600	12	7200	30.96	
3	ՄԱՐԴԱԿ □50X30X3	2000	6	12000	40.32	
4	ԽԱՐԻՍԽ Φ20 A500C	350	8	2400	5.93	
5	ՑԻՆԿԱՊԱՏ ՊՐՈՖԻԼԱՎՈՐ ՄԵՏԱՂԱԹԻԹԵՂ ԿՊ-21 0.55ՄՄ		-	-	-	3.20 մ²
6	ԵՐԵՍԱՊԱՏՈՒՄ ALUCOBOND ՍԱԼԵՐՈՎ		-	-	-	4.80 մ²

ՖԵՐՄԱ Ֆ-1 Մ 1:20

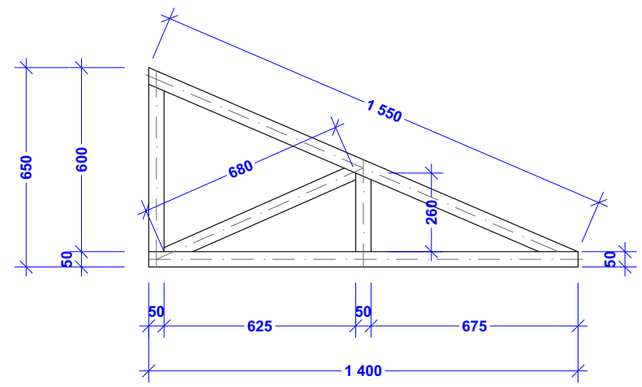

	ԵՐԵՎԱՆ ՔԱՂԱՔԻ «ԵՐԵՎԱՆԻ ԱՂԲԱՀԱՆՈՒԹՅՈՒՆ ԵՎ ՍԱՆԻՏԱՐԱԿԱՆ ՄԱՔՐՈՒՄ» ՀԱՄԱՅՆՔԱՅԻՆ ՀԻՄՆԱՐԿԻ ՎԱՐՉԱԿԱՆ ՇԵՆՔԻ ՀԻՄՆԱՆՈՐՈԳՄԱՆ ԱՇԽԱՏԱՆՔՆԵՐ ՀԱՄԱՁԱՅՆ ՃՀԱ-Ի ՀԱՍԱՐԱԿԱԿԱՆ ՆՇԱՆԱԿՈՒԹՅԱՆ ՇԻՆՈՒԹՅԱՆ ՎԵՐԱԿԱՆՈՒՅՈՒՄ			ՊԱՏՎԻՐԱՏՈՒ ԵՐԵՎԱՆԻ ՔԱՂԱՔԱՊԵՏԱՐԱՆ	
			ԿՈՆՍՏՐՈՒԿՏՈՐԱԿԱՆ ՄԱՍ	ՓՈՒԼ	ԹԵՐԹ	ԹԵՐԹԵՐ
ՏՆՕՐԵՆ	Լ. ԳՐԻԳՈՐՅԱՆ			ԱՆ	ԿԼ-15	15
ՆԳԿ	Տ. ՎԻՐԱԲՅԱՆ		ՀՈՎԱՐ - 2 Մ 1:20 ՆՅՈՒԹԵՐԻ ՄԱՍՆԱԳԻՐ	«Թ.Ա.Հ.Գ. ԳՐԻԳ» ՍՊԸ		
ԿՈՆՍՏՐՈՒԿՏՈՐ	Ն. ԲԱԲԱՅԱՆ					